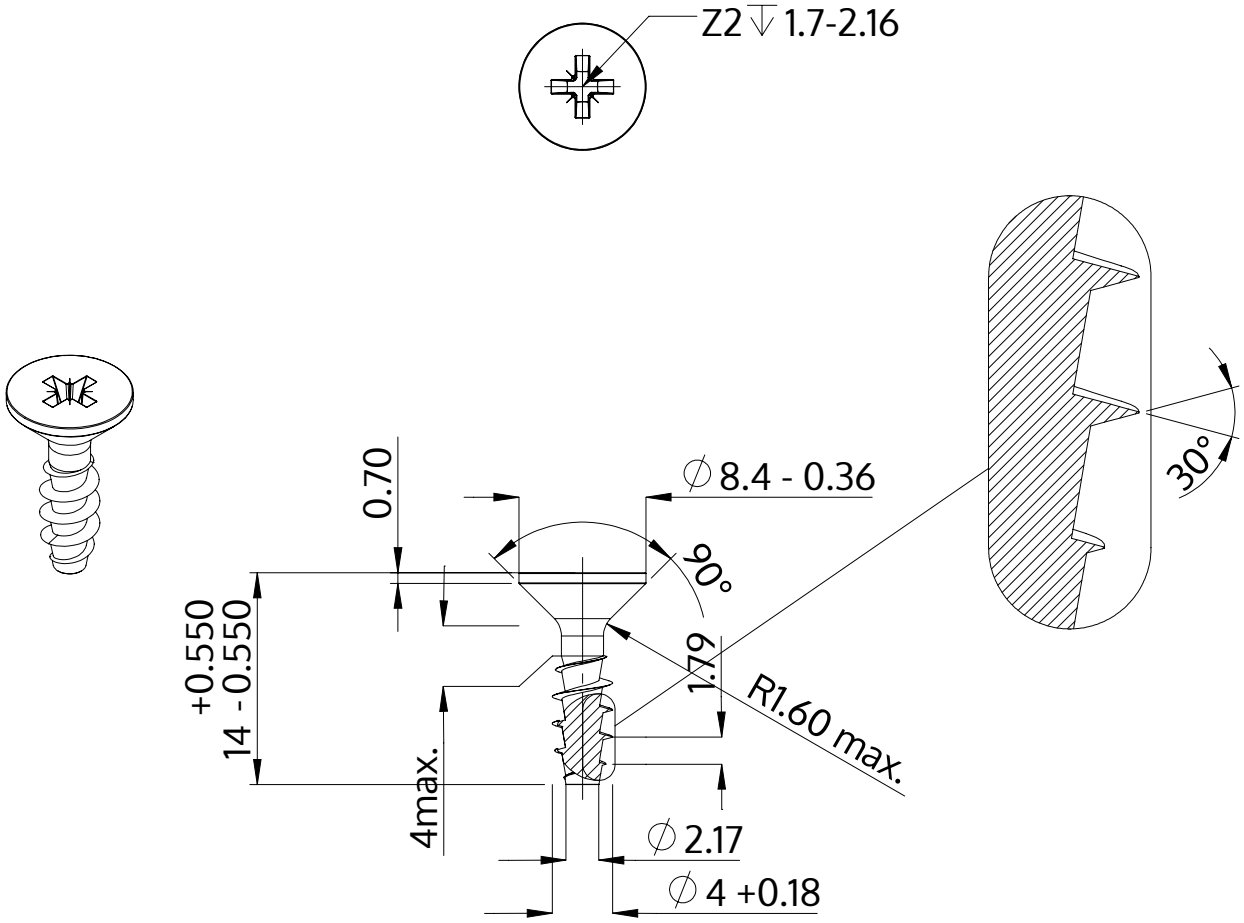

Descriere	STP23A 4.0x14.0 - Z2
Material	oțel, călit
Exterior	zincat 5-7 µm, recopt, pasivat transparent/albastru
Greutate	1.097 kg / 1000 unități

SCREWERK	**STP23A0400140S**	
Desen metric A4	Scalarea None:1	2024-04