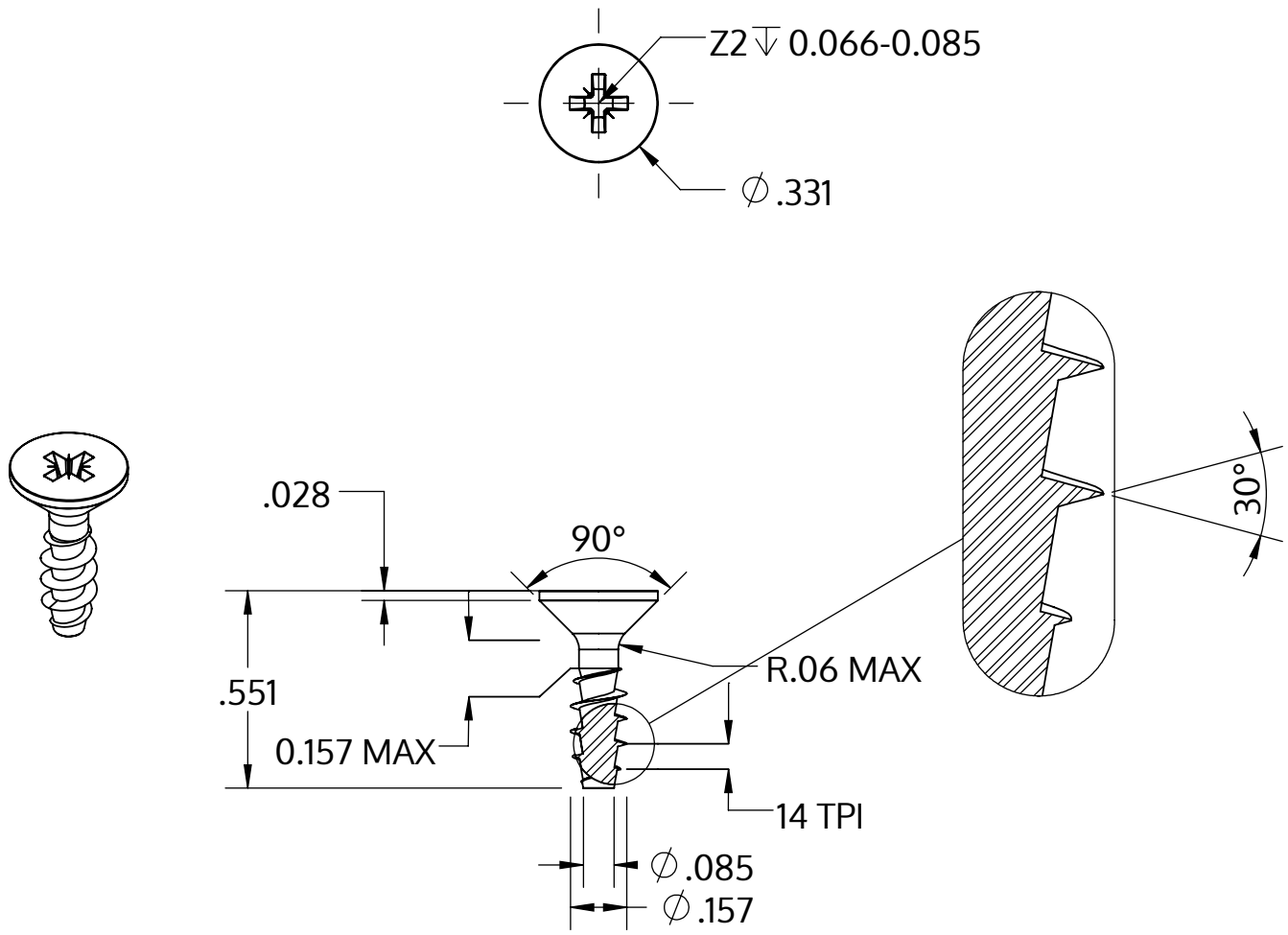

Metric size	M4 x 1.79 mm
US size (converted)	#8-14
	Tolerances [inch]
Length	+/- 0.021
Head diameter	+0 / -0.014
Head height	
Thread diameter	+0.007 / -0

Описание	STP23A 4.0x14.0 - Z2
Материал	сталь, упрочненная
Поверхность	Оцинковка 5-7µm, термообработка,синий / прозрачный пассивация
Вес	1.097 kg / 1000 Штука

SCREWERK	**STP23A0400140S**	
_Zoll Zeichnung Größe A	Шкала 2:1	2024-10