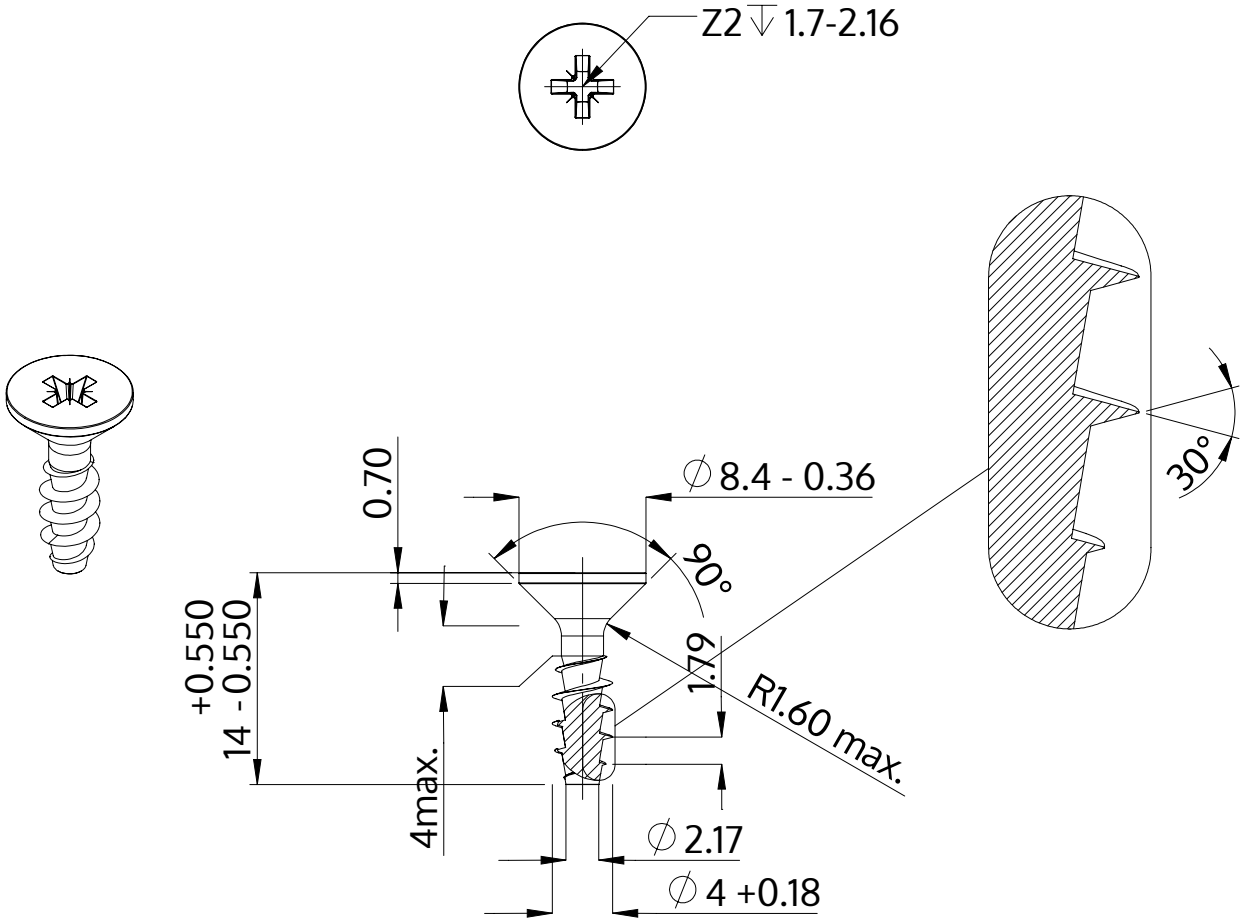

Açıklaması	STP23A 4.0x14.0 - Z2
Malzeme	Paslanmaz Çelik A2
Kaplama	Parlak, cilalanmış ve pasifleştirilmiştir
Ağırlık	1.097 kg / 1000 Adet

SCREWERK	**STP23A0400140E**	
Metrik çizim A4	Ölçeklendirme 2:1	2024-10