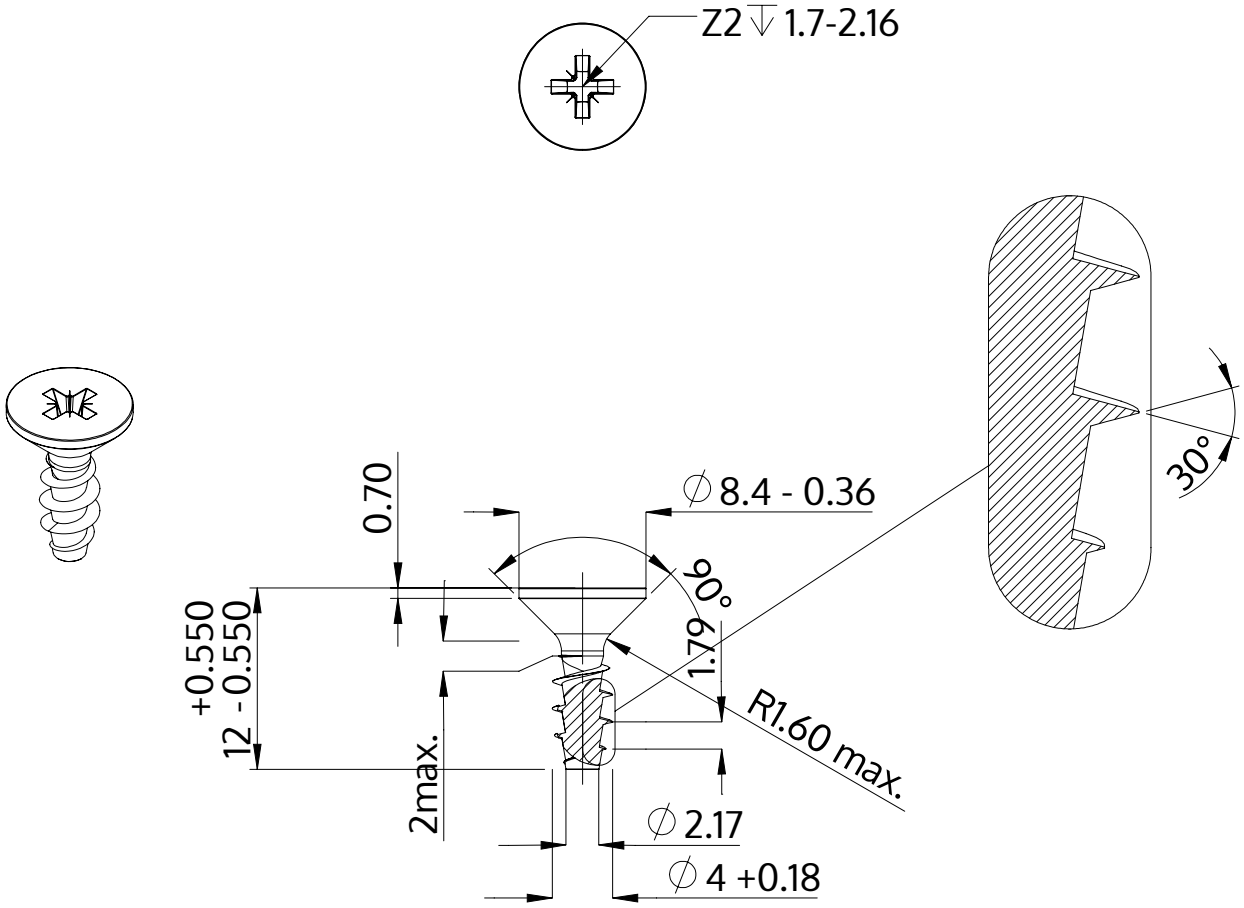

Descripción	STP23A 4.0x12.0 - Z2
Material	Acero Inoxidable A2
Superficie	Laminado brillante, barnizado y pasivado
Peso	1.000 kg / 1000 Piezas

SCREWERK	**STP23A0400120E**	
Diseño métrico	Escalada None:1	2024-04