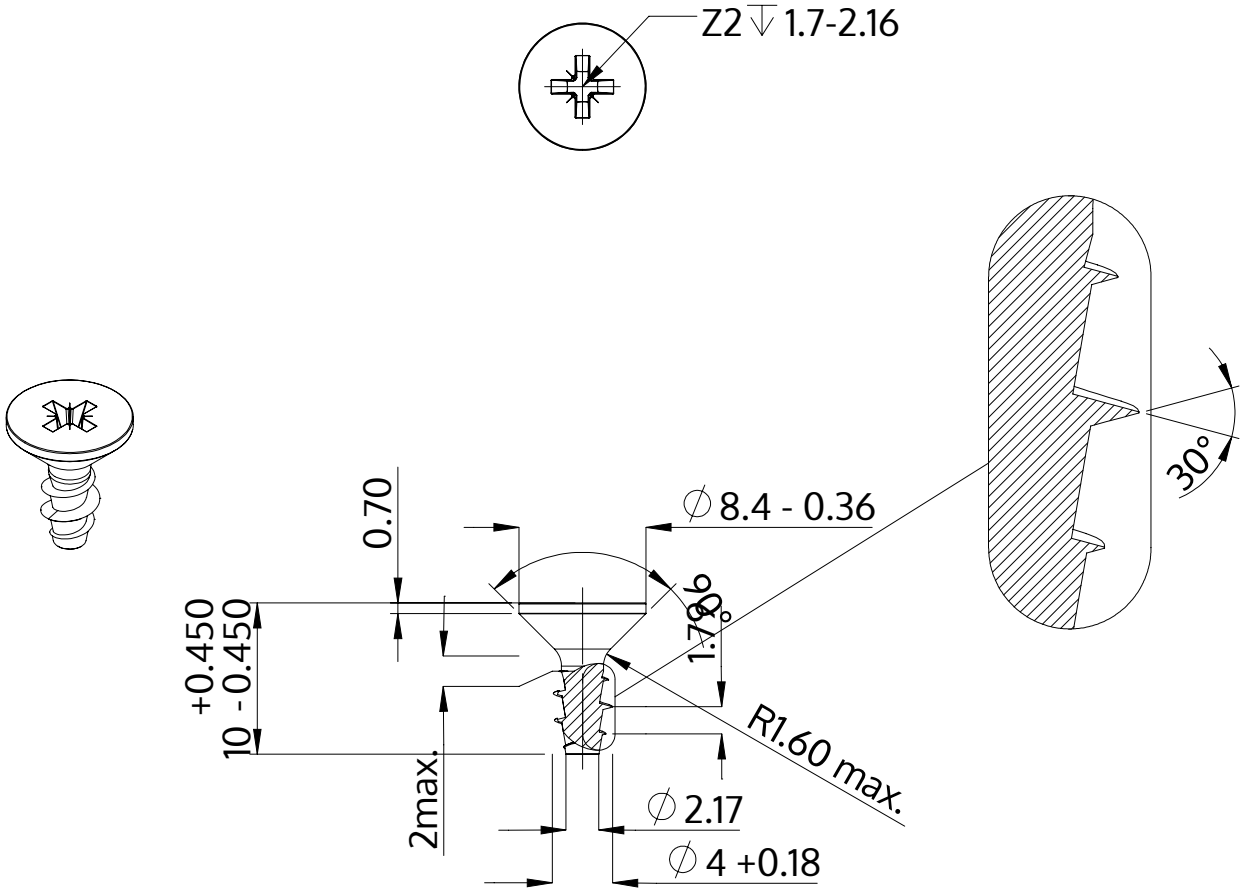

Описание	STP23A 4.0x10.0 - Z2
Материал	Нержавеющая сталь A2
Поверхность	Светлый отжиг и пассивация
Вес	0.904 kg / 1000 Штука

SCREWERK	**STP23A0400100E**	
Метрический чертеж A4	Шкала None:1	2024-04