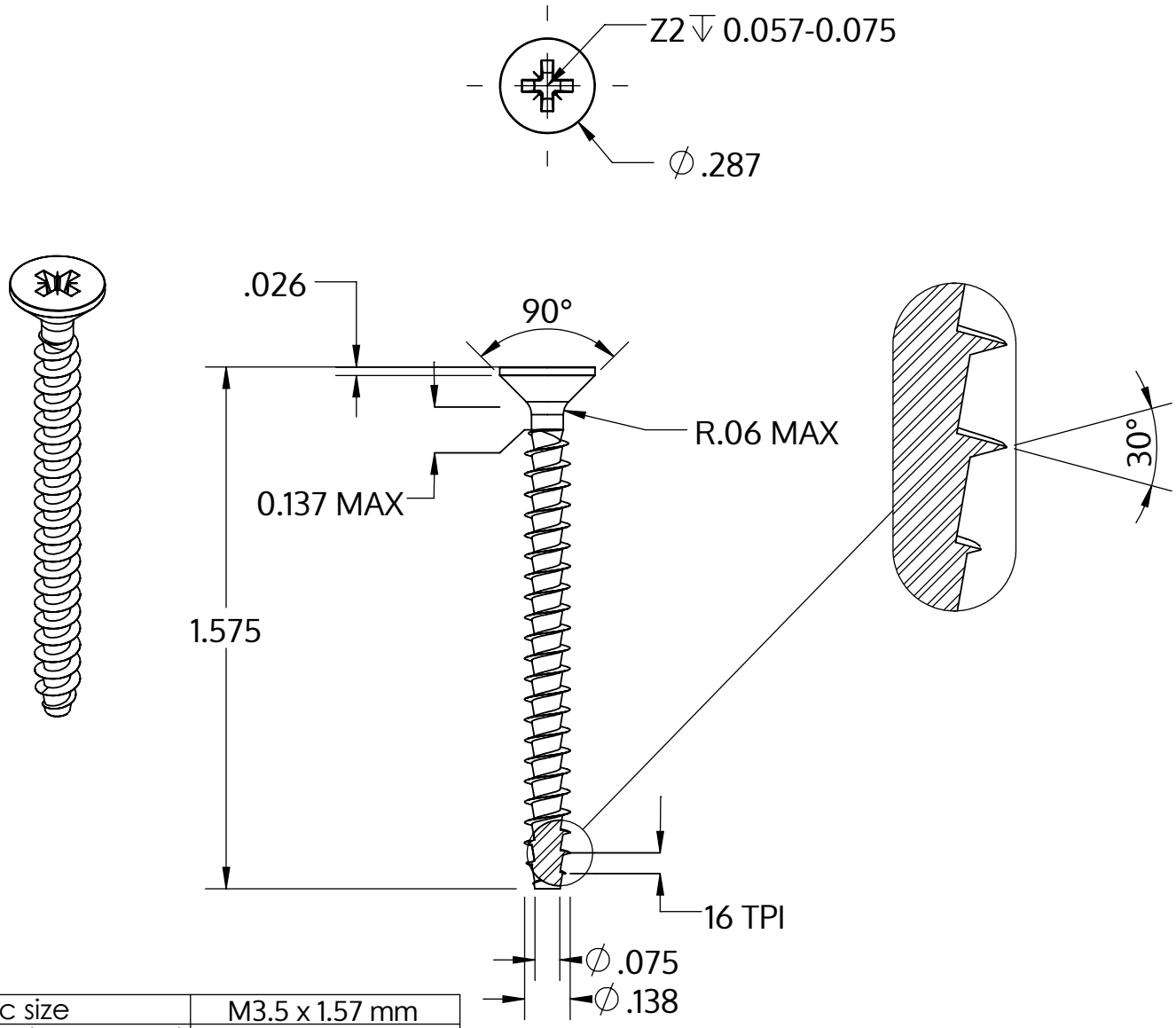

Metric size	M3.5 x 1.57 mm
US size (converted)	#6-16
	Tolerances [inch]
Length	+/- 0.031
Head diameter	+0 / -0.014
Head height	
Thread diameter	+0.007 / -0

Description	STP23A 3.5x40.0 - Z2
Matière	Acier,trempé et revenu
Surface	zinguée 5-7 µm,recuit, bleue / passivée avec transparence
Poids	1.806 kg / 1000 Unité

SCREWERK	**STP23A0350400S**	
_Zoll Zeichnung Größe A	Redimensionner 2:1	2024-10