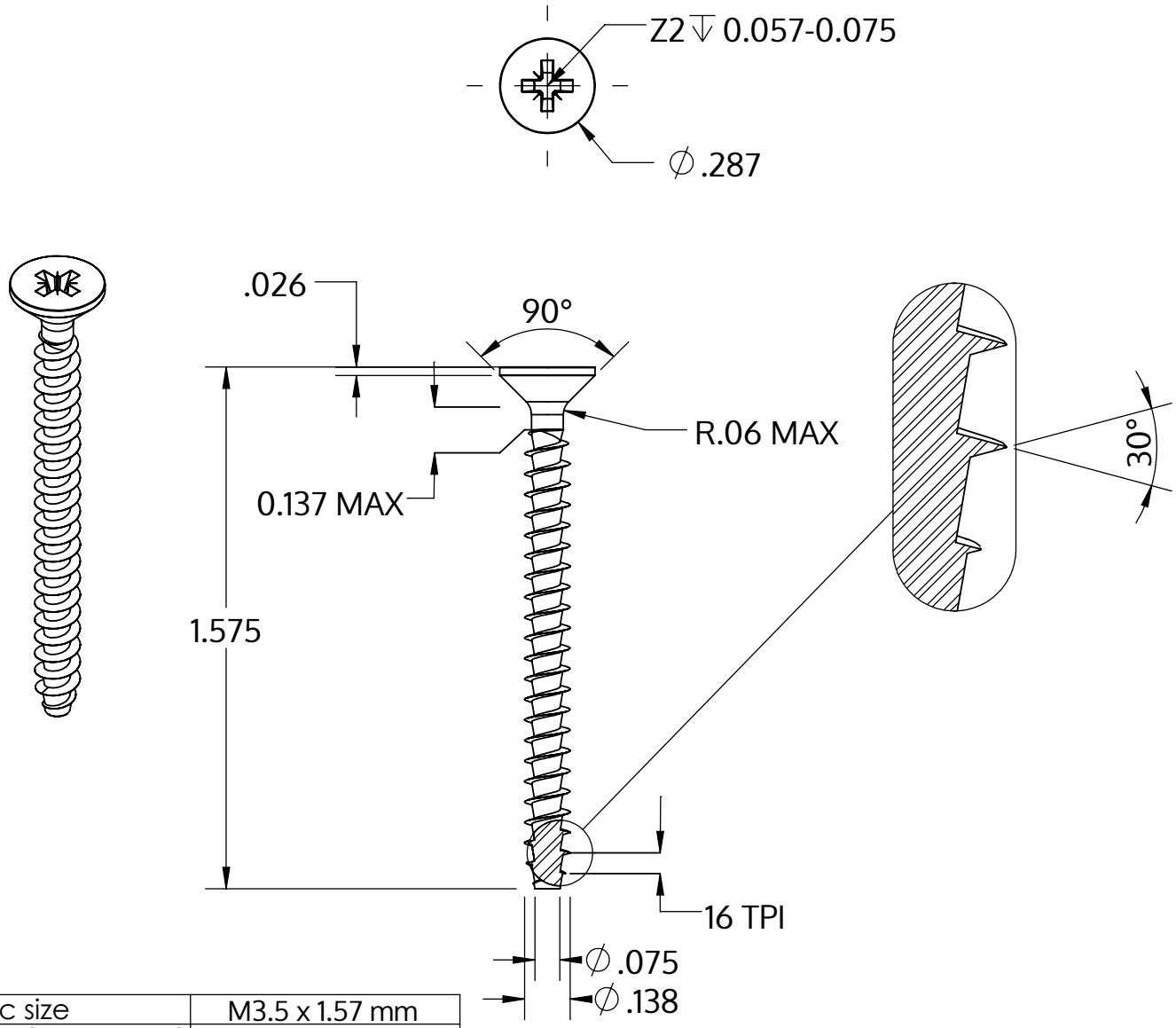

Metric size	M3.5 x 1.57 mm
US size (converted)	#6-16
	Tolerances [inch]
Length	+/- 0.031
Head diameter	+0 / -0.014
Head height	
Thread diameter	+0.007 / -0

Описание	STP23A 3.5x40.0 - Z2
Материал	неръждаема стомана A2
Повърхност	гланциран, полиран, пасиваран
Тегло	1.806 kg / 1000 Бройка

SCREWERK

STP23A0350400E

_Zoll Zeichnung Größe A	Мащаб 2:1	2024-10