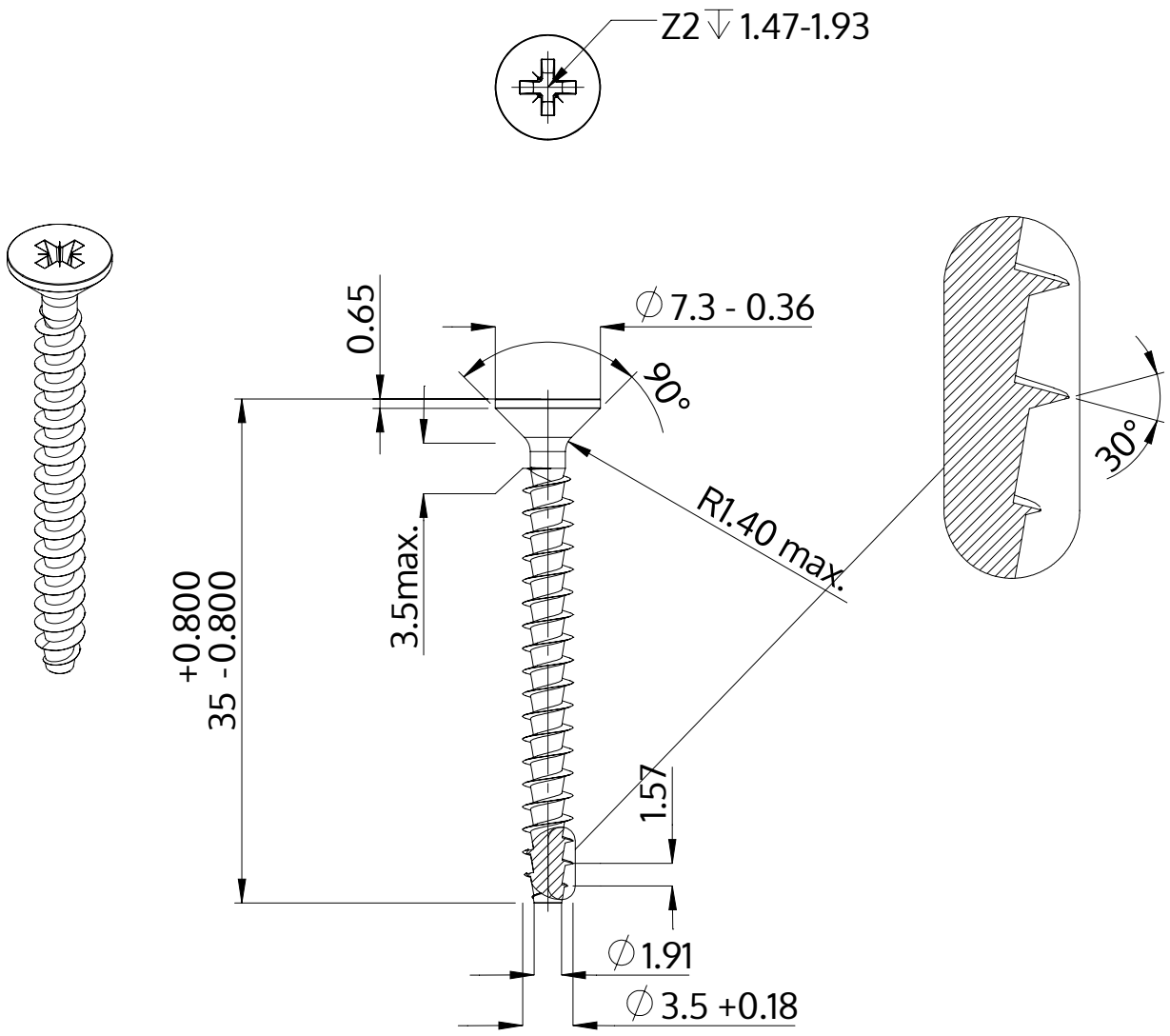

Popis	STP23A 3.5x35.0 - Z2
Materiál	Temperovaná ocel
Povrch	Pozinkovaná 5-7 µm, temperovaná, modrá, pasivovaná průhledně
Hmotnost	1.620 kg / 1000 Kus

SCREWERK	**STP23A0350350S**	
Metric výkres A4	Měřítko 2:1	2024-10