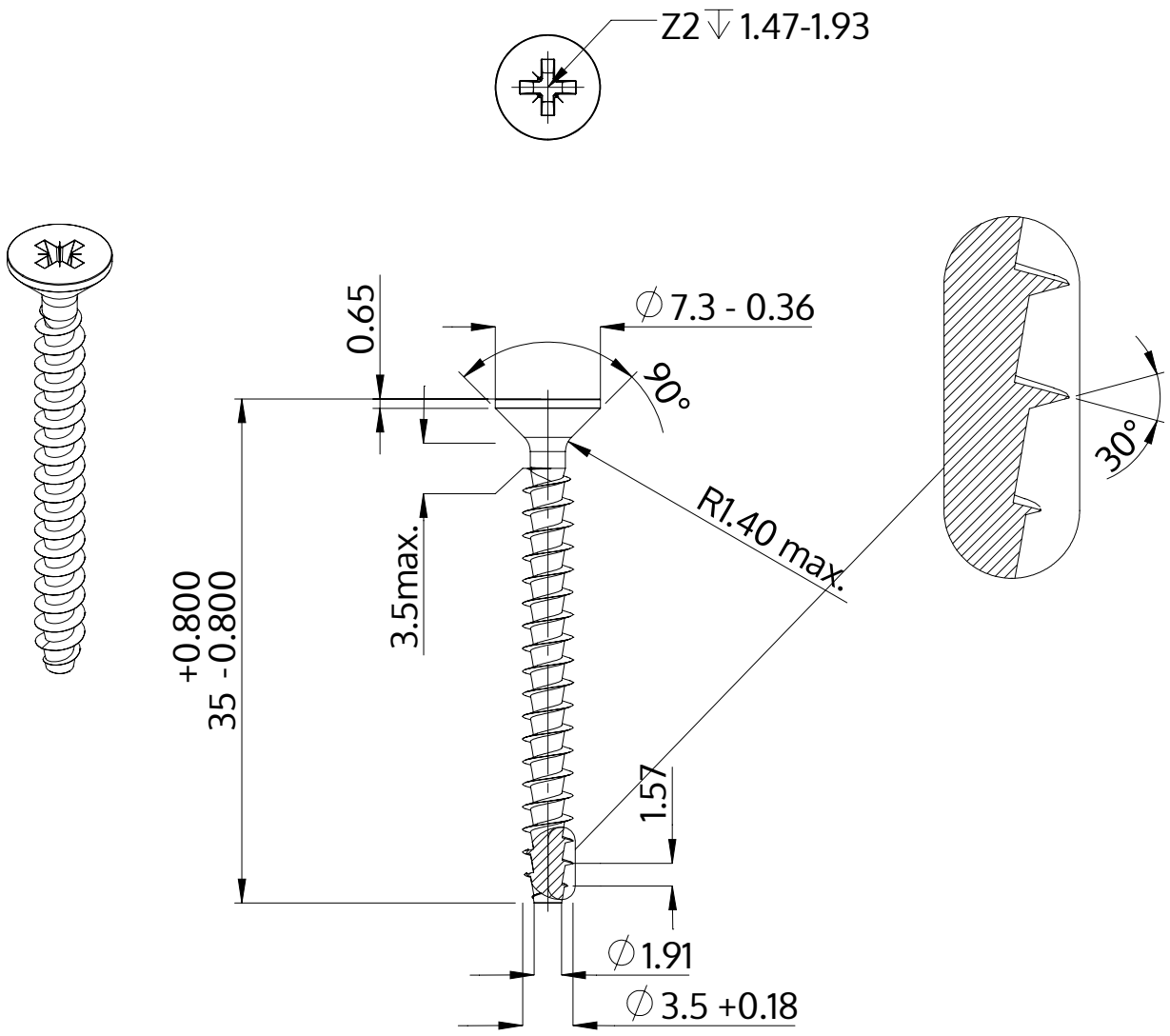

Описание	STP23A 3.5x35.0 - Z2
Материал	неръждаема стомана A2
Повърхност	гланциран, полиран, пасиваран
Тегло	1.620 kg / 1000 Бройка

SCREWERK	**STP23A0350350E**	
Метричен дизайн A4	Мащаб 2:1	2024-10