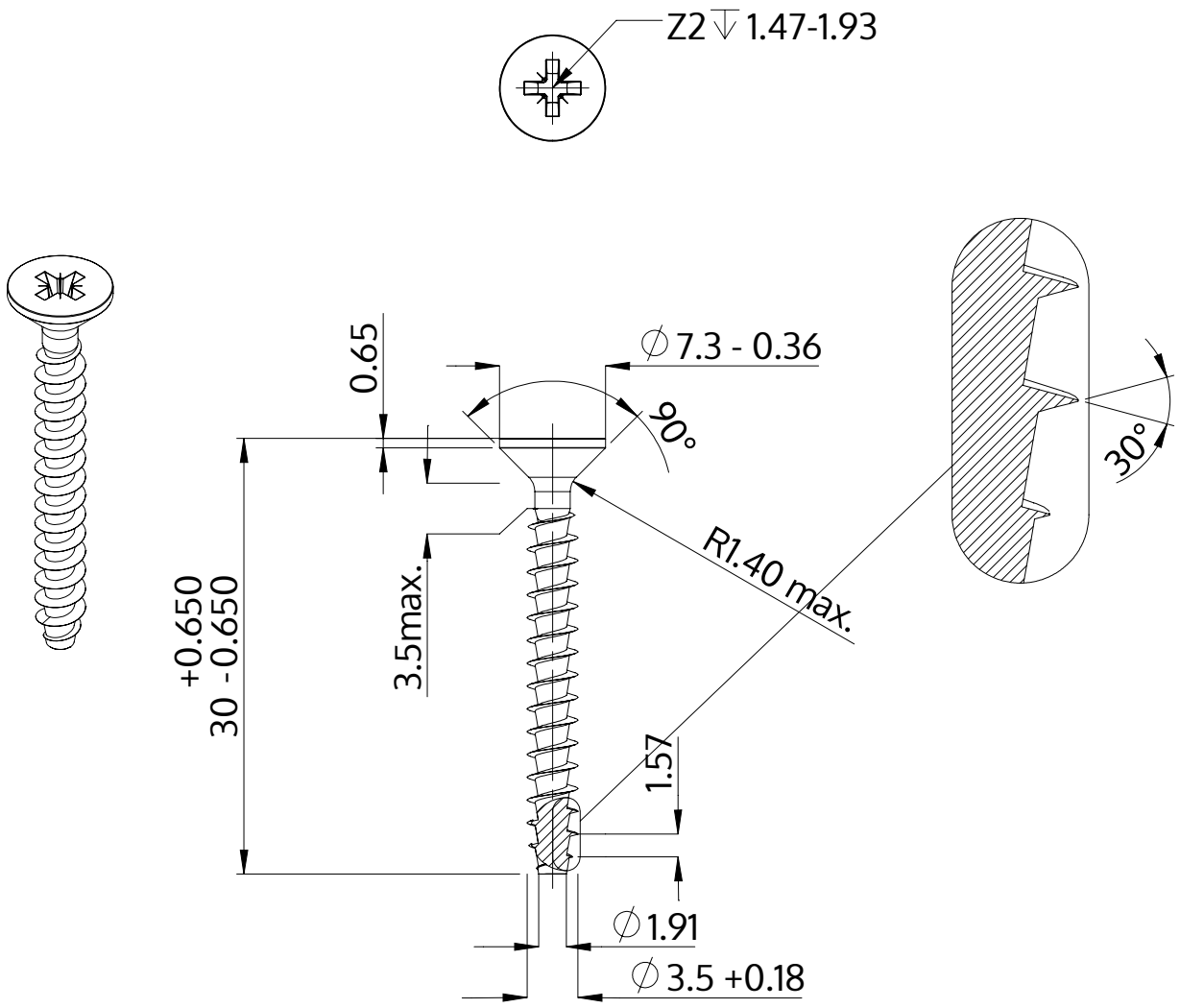

Descrição	STP23A 3.5x30.0 - Z2
Material	aço, endurecido
Superfície	zincado 5-7 µm, galvanizado, azul / passivado transparente
Peso	1.434 kg / 1000 peças

SCREWERK	**STP23A0350300S**	
Desenho Métrico A4	Escala None:1	2024-04