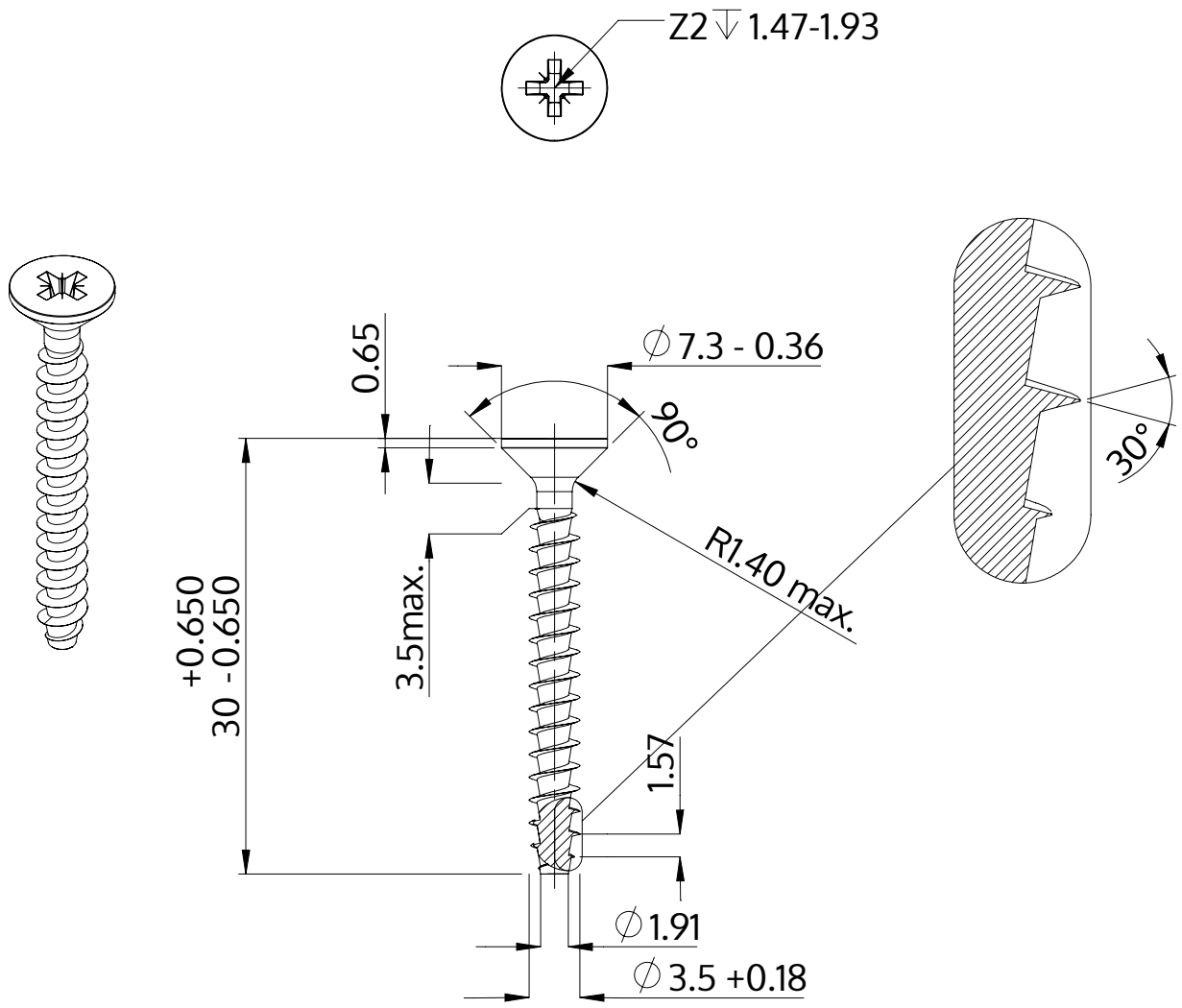

Beschreibung	STP23A 3.5x30.0 - Z2
Werkstoff	Stahl, vergütet
Oberfläche	verzinkt 5-7 µm, getempert, blau / transparent passiviert
Gewicht	1.434 kg / 1000 Stück

SCREWERK	**STP23A0350300S**	
Metrische Zeichnung A4	Skalierung 2:1	2024-10