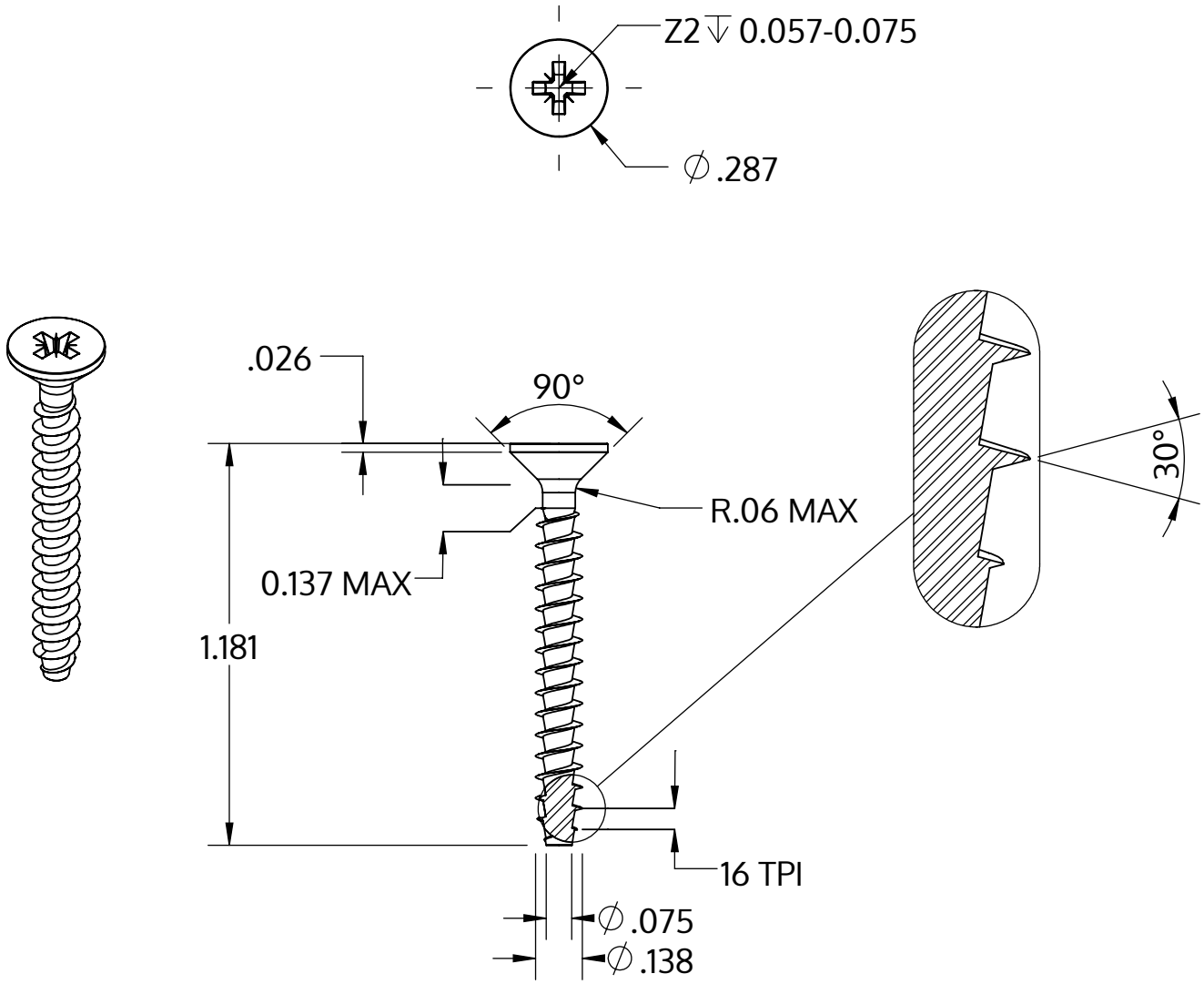

Metric size	M3.5 x 1.57 mm
US size (converted)	#6-16
	Tolerances [inch]
Length	+/- 0.025
Head diameter	+0 / -0.014
Head height	
Thread diameter	+0.007 / -0

Opis	STP23A 3.5x30.0 - Z2
Materiał	Stal szlachetna A2
Powierzchnia	Prosta, bejcowana i pasywowana
Waga	1.434 kg / 1000 sztuk

SCREWERK	**STP23A0350300E**	
_Zoll Zeichnung Größe A	Skala 2:1	2024-10