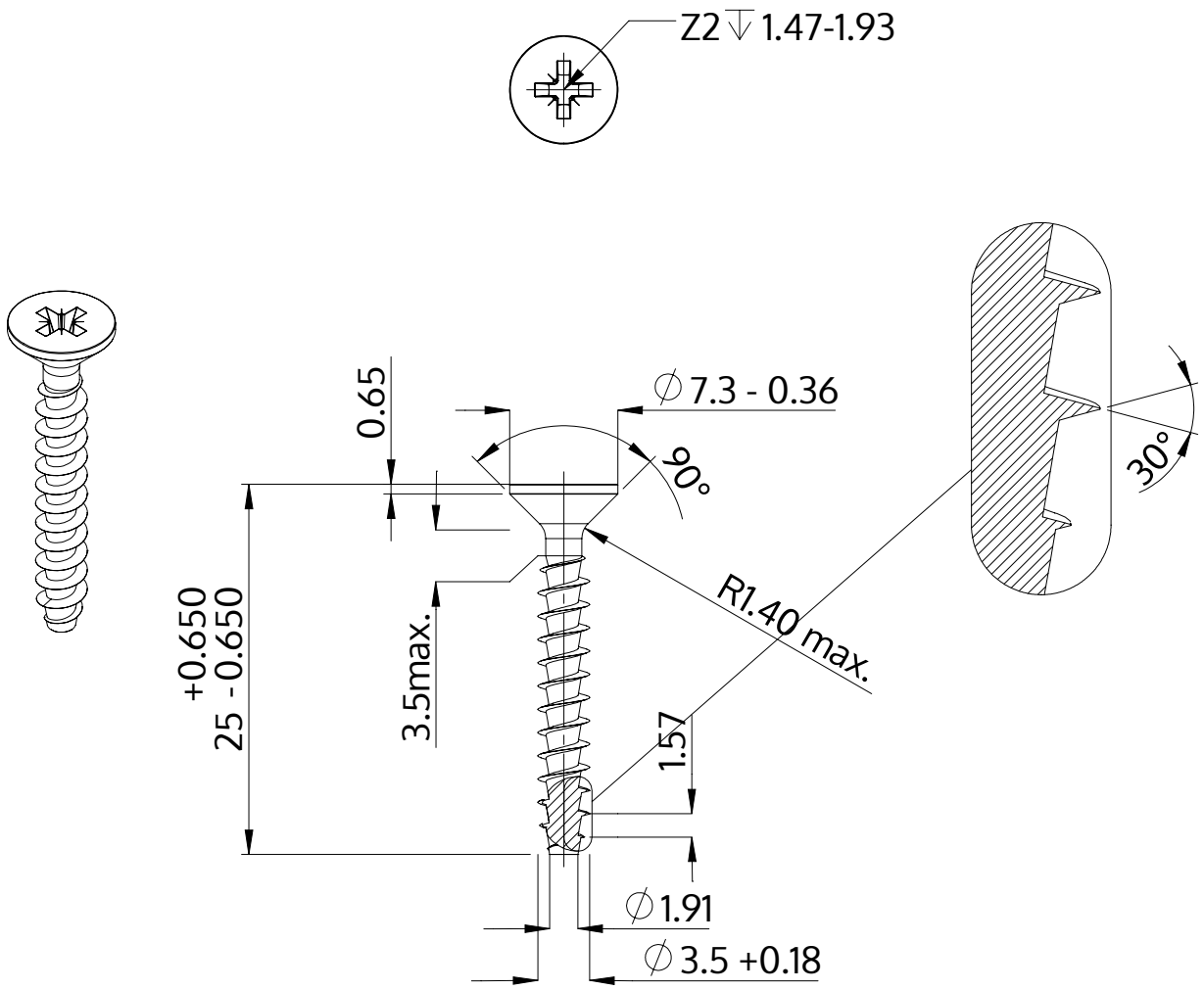

Opis	STP23A 3.5x25.0 - Z2
Materiał	Stal, hartowana
Powierzchnia	Ocynkowana 5-7 µm, temperowana, pasywowana na niebiesko
Waga	1.248 kg / 1000 sztuk

SCREWERK	**STP23A0350250S**	
Rysunek metryczny A4	Skala 2:1	2024-10