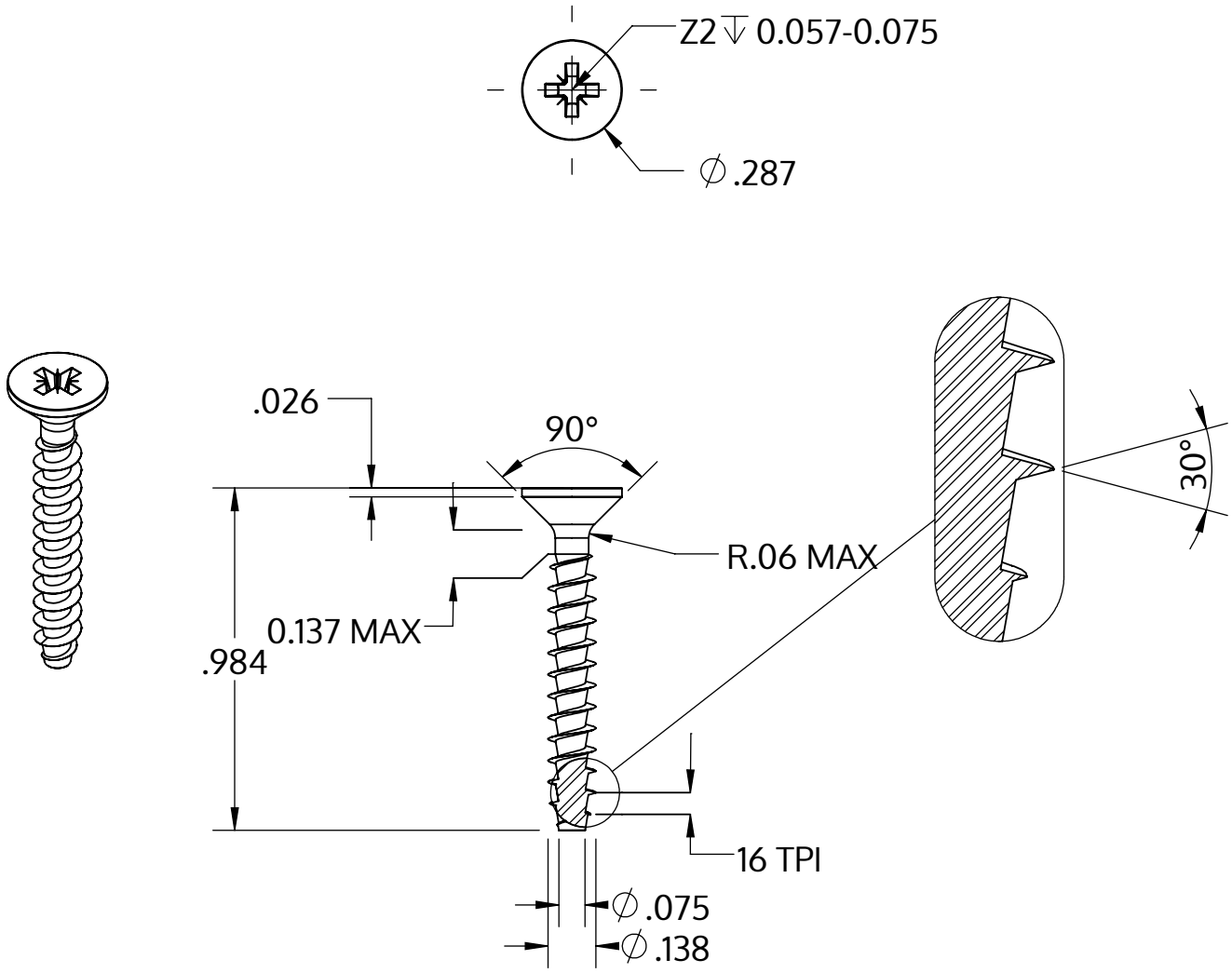

Metric size	M3.5 x 1.57 mm
US size (converted)	#6-16
	Tolerances [inch]
Length	+/- 0.025
Head diameter	+0 / -0.014
Head height	
Thread diameter	+0.007 / -0

Описание	STP23A 3.5x25.0 - Z2
Материал	стомана, закалена
Повърхност	Цинково покритие 5-7 µm,топлинна обработка, синьо / прозрачно пасивиране
Тегло	1.248 kg / 1000 Бройка

SCREWERK	**STP23A0350250S**	
_Zoll Zeichnung Größe A	Мащаб 2:1	2024-10