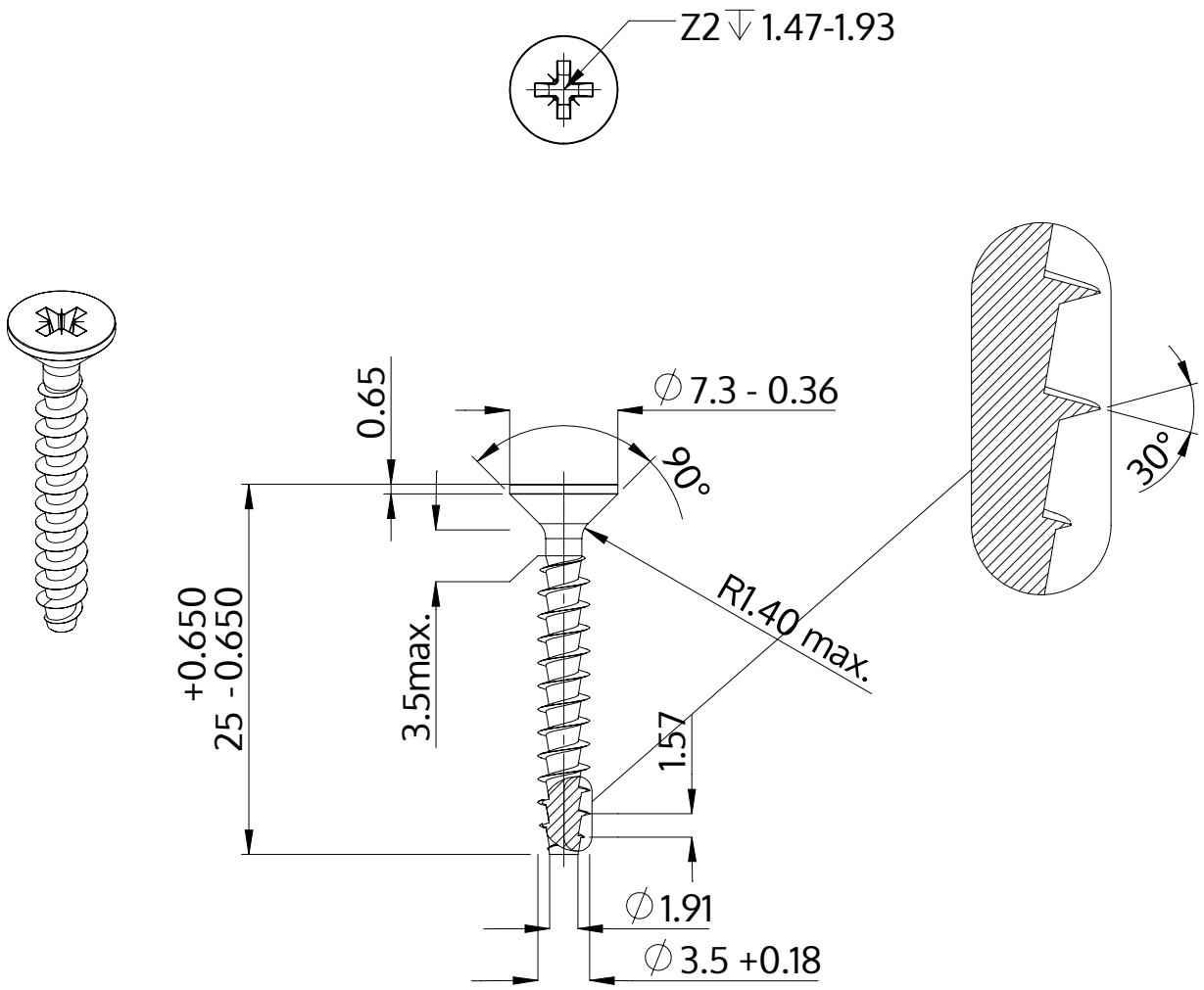

Описание	STP23A 3.5x25.0 - Z2
Материал	стомана, закалена
Повърхност	Цинково покритие 5-7 µm,топлинна обработка, синьо / прозрачно пасивиране
Тегло	1.248 kg / 1000 Бройка

SCREWERK	**STP23A0350250S**	
Метричен дизайн A4	Мащаб 2:1	2024-10