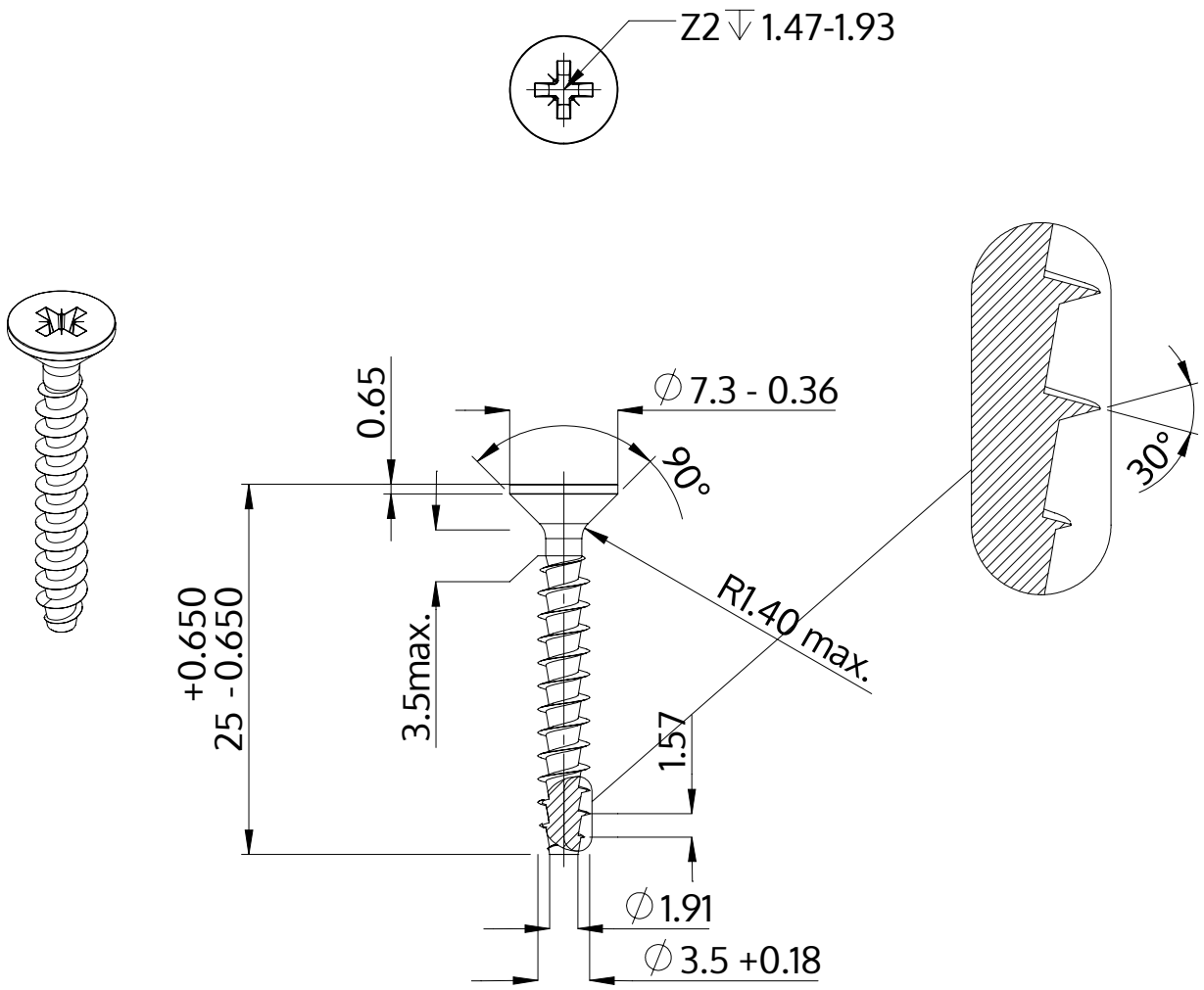

Описание	STP23A 3.5x25.0 - Z2
Материал	Нержавеющая сталь A2
Поверхность	Светлый отжиг и пассивация
Вес	1.248 kg / 1000 Штука

SCREWERK	**STP23A0350250E**	
Метрический чертеж A4	Шкала 2:1	2024-10