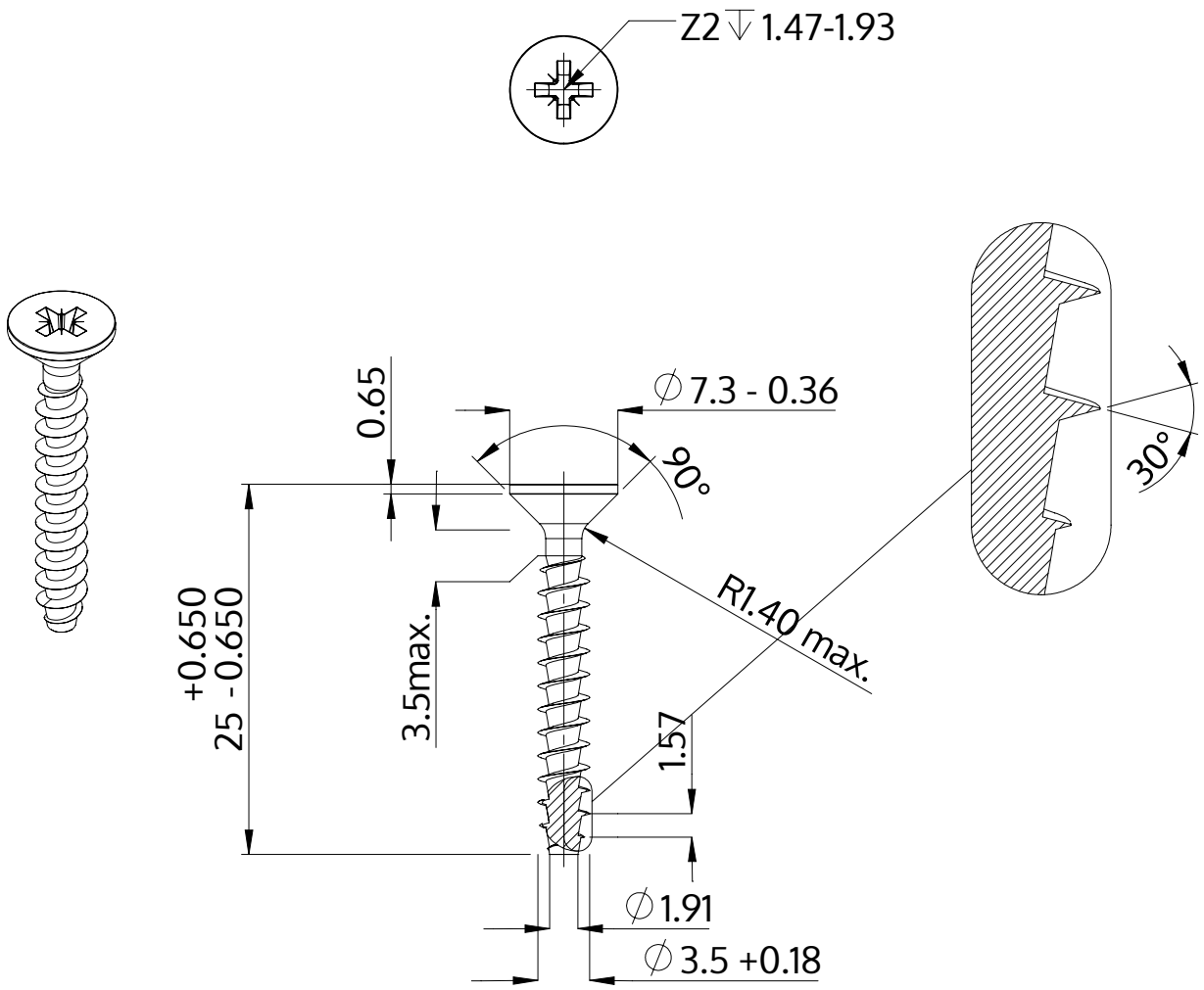

Descrição	STP23A 3.5x25.0 - Z2
Material	inox A2
Superfície	Decapado e passivado
Peso	1.248 kg / 1000 peças

SCREWERK	**STP23A0350250E**	
Desenho Métrico A4	Escala 2:1	2024-05