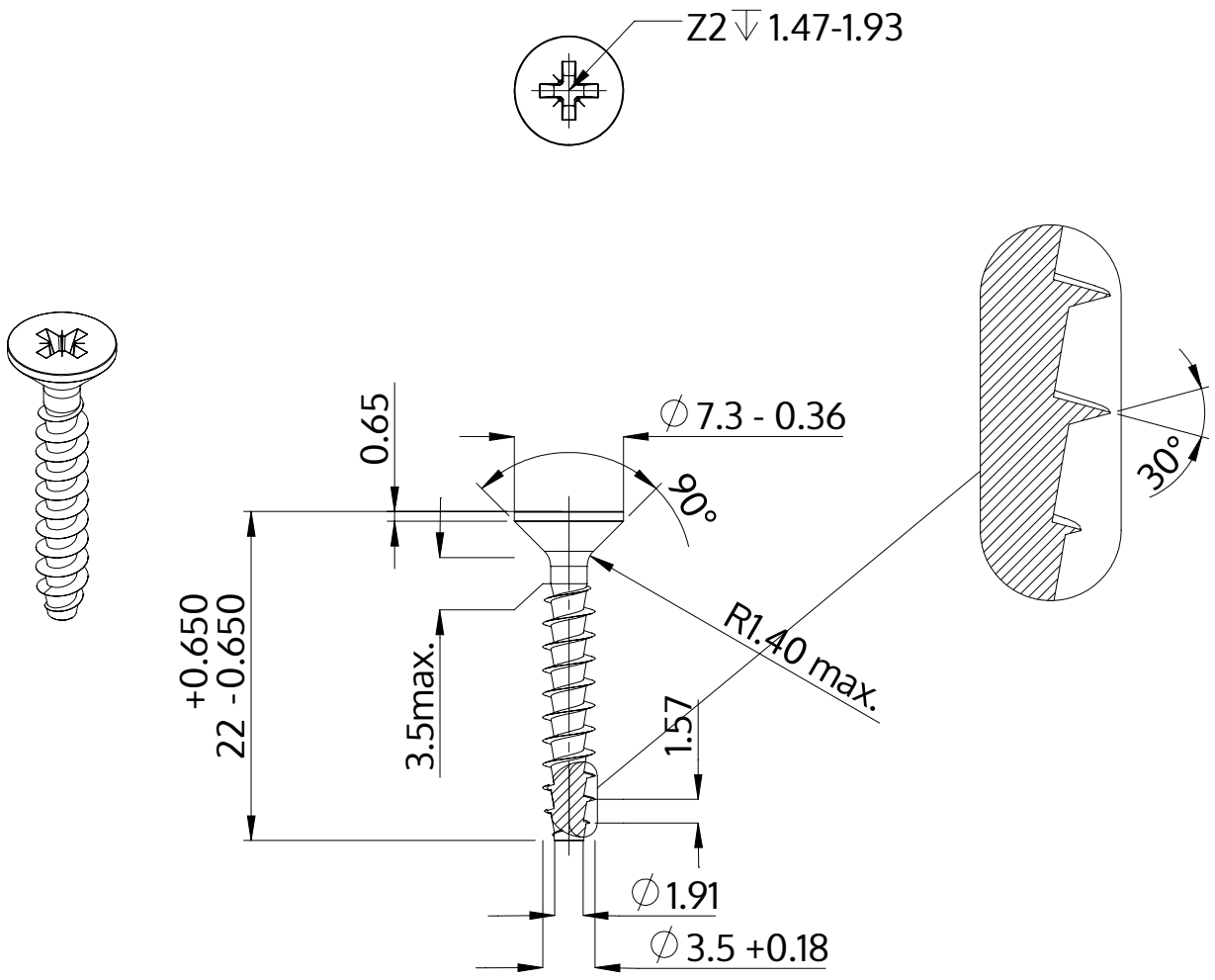

Popis	STP23A 3.5x22.0 - Z2
Materiál	Nerezová ocel A2
Povrch	holá, mořená a pásová ocel
Hmotnost	1.137 kg / 1000 Kus

SCREWERK	**STP23A0350220E**	
Metric výkres A4	Měřítko 2:1	2025-04