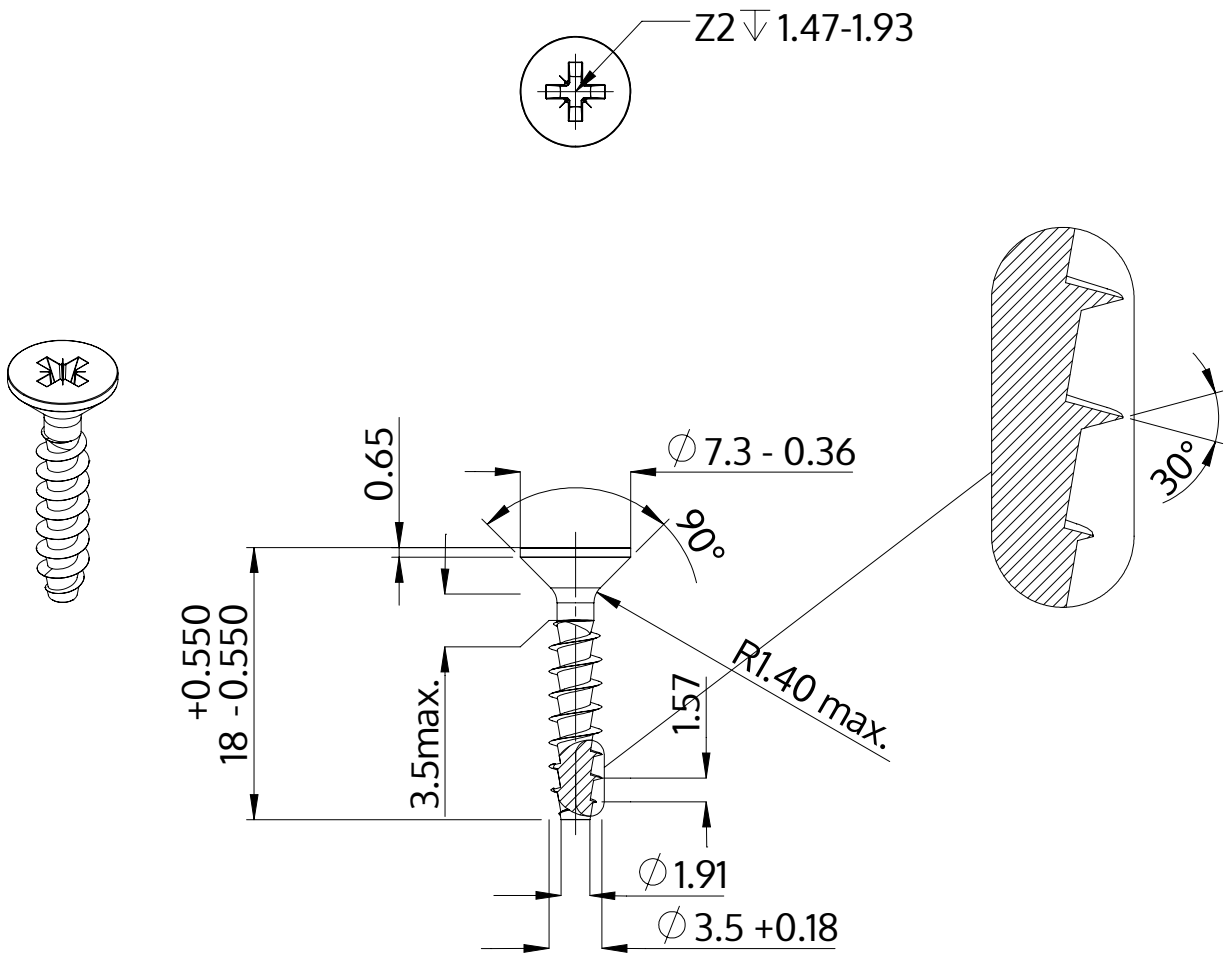

Descrizione	STP23A 3.5x18.0 - Z2
Materiale	acciaio inossidabile A2
Superficie	bianco-decapato e passivato
Peso	0.988 kg / 1000 pezzi

SCREWERK	**STP23A0350180E**	
Disegno metrico A4	Scala 2:1	2024-10