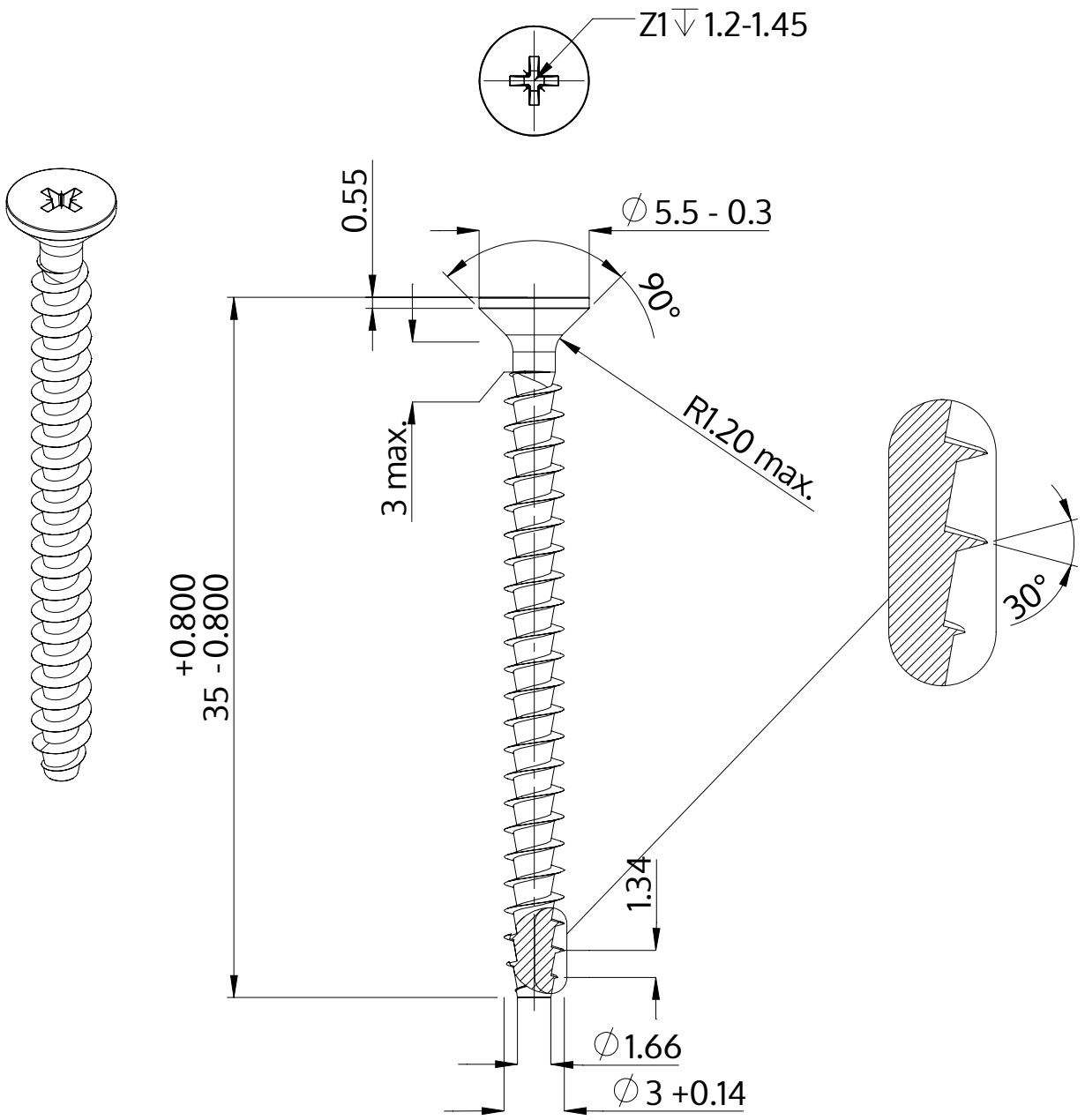

Opis	STP23A 3.0x35.0 - Z1
Materiał	Stal, hartowana
Powierzchnia	Ocynkowana 5-7 µm, temperowana, pasywowana na niebiesko
Waga	1.108 kg / 1000 sztuk

SCREWERK	**STP23A0300350S**	
Rysunek metryczny A4	Skala None:1	2024-04