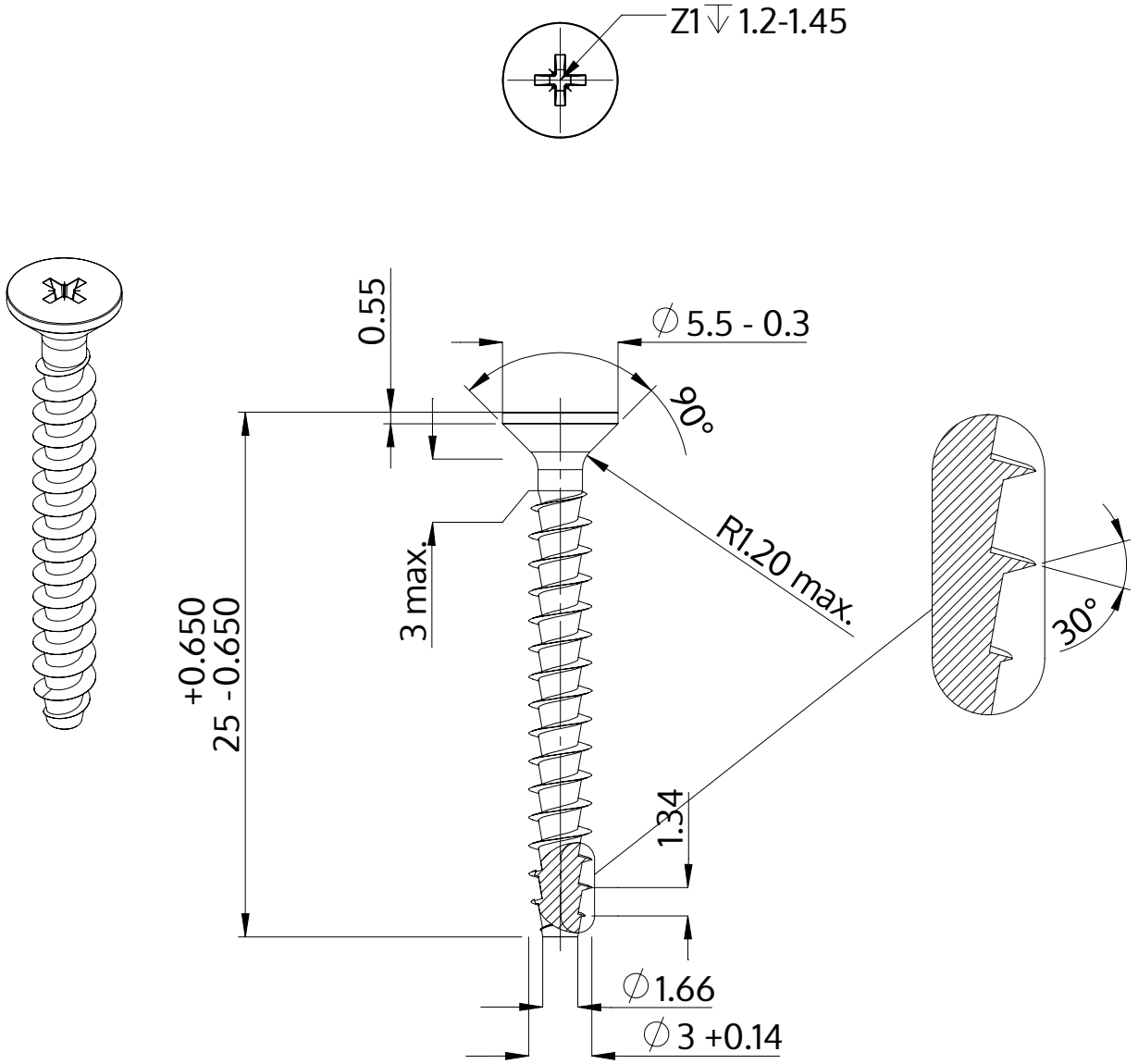

Descrição	STP23A 3.0x25.0 - Z1
Material	inox A2
Superfície	Decapado e passivado
Peso	0.821 kg / 1000 peças

SCREWERK	**STP23A0300250E**	
Desenho Métrico A4	Escala 3:1	2024-10