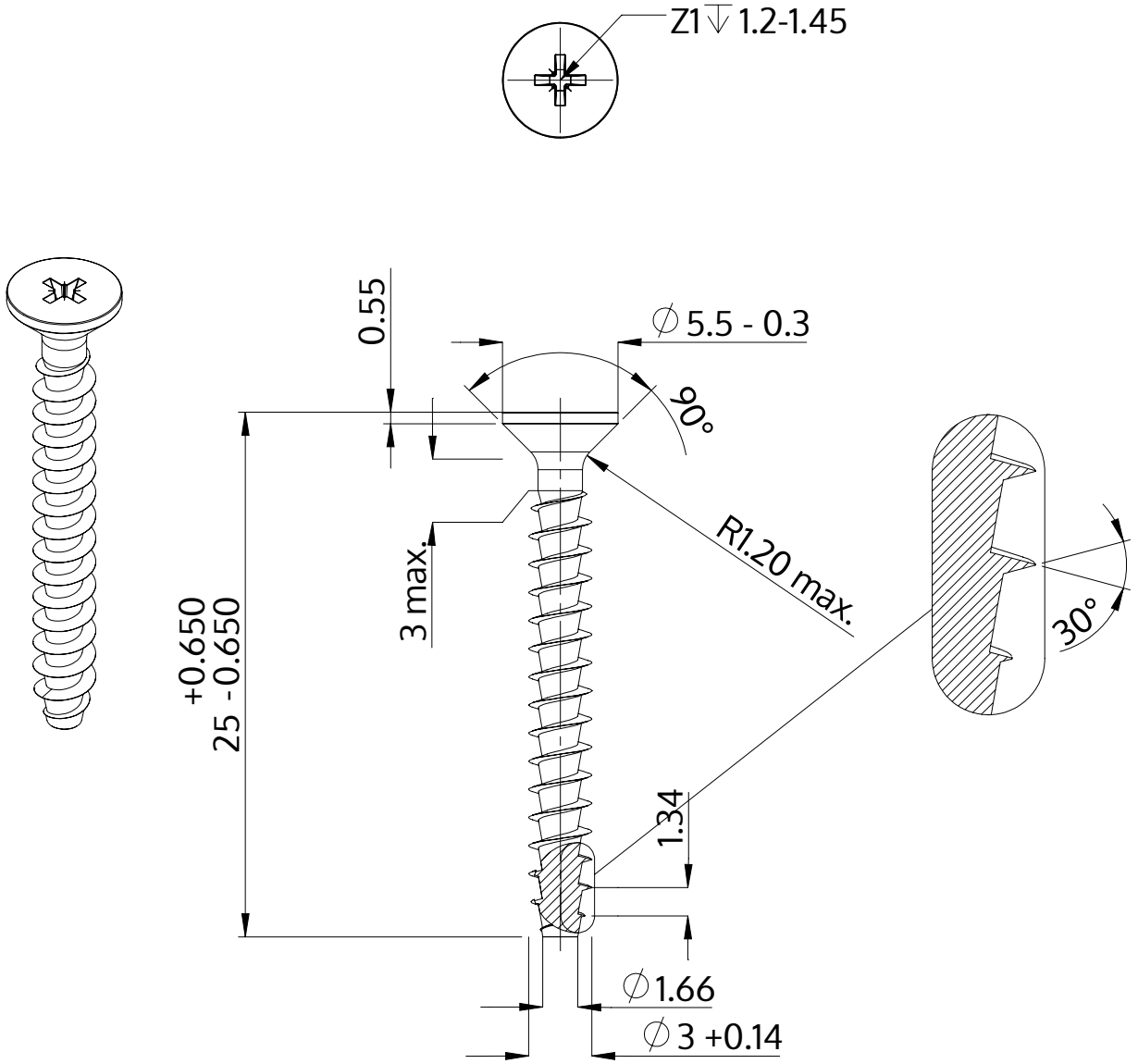

Beschrijving	STP23A 3.0x25.0 - Z1
Materiaal	roestvrij staal A2
Oppervlak	blank, geetst en gepassieveerd
Gewicht	0.821 kg / 1000 stuk

SCREWERK	**STP23A0300250E**	
Metrische tekening A4	Schaal 3:1	2024-10