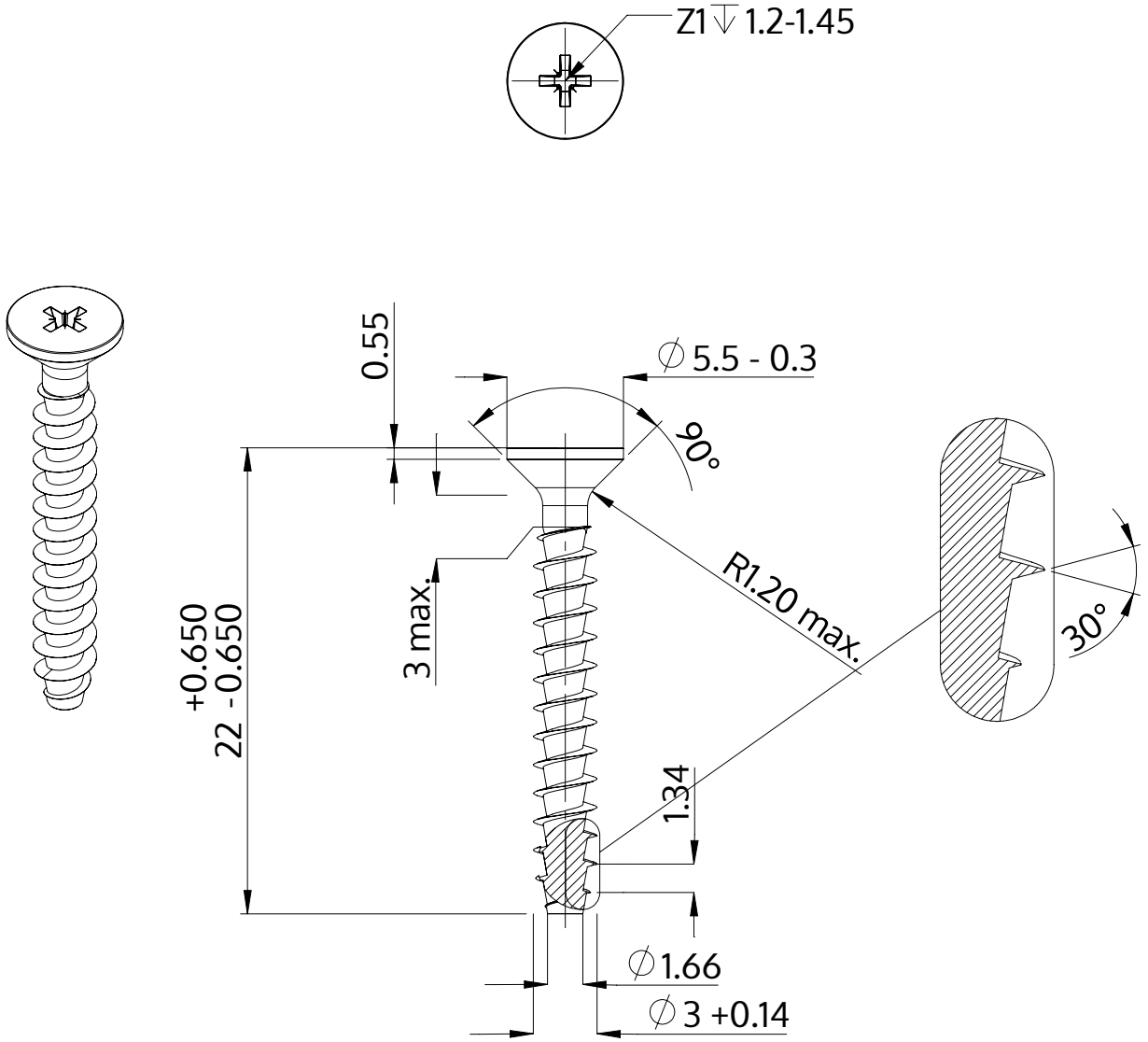

Descrição	STP23A 3.0x22.0 - Z1
Material	aço, endurecido
Superfície	zincado 5-7 µm, galvanizado, azul / passivado transparente
Peso	0.735 kg / 1000 peças

SCREWERK	**STP23A0300220S**	
Desenho Métrico A4	Escala 3:1	2024-10