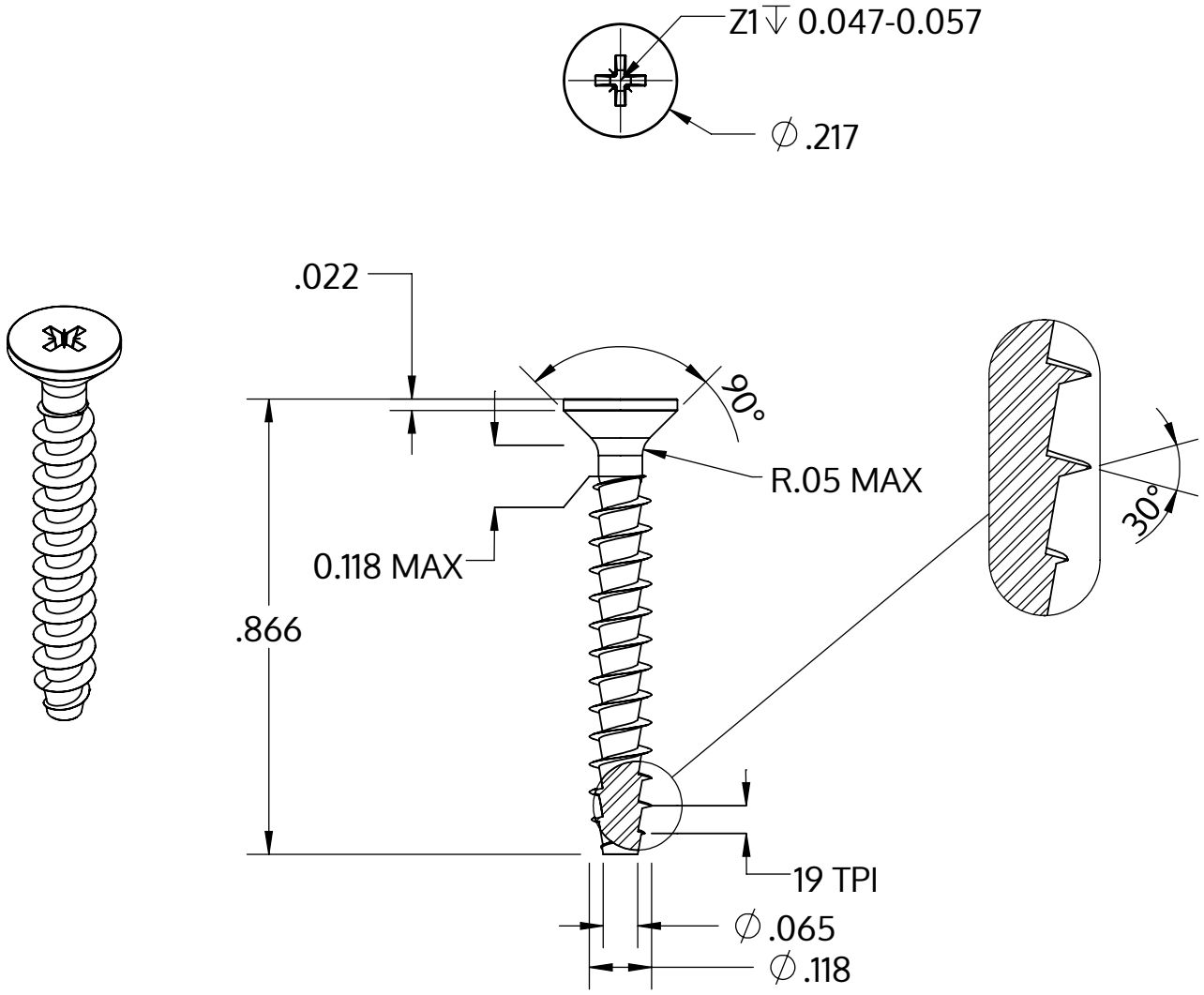

Metric size	M3 x 1.34 mm
US size (converted)	#4-19
	Tolerances [inch]
Length	+/- 0.025
Head diameter	+0 / -0.011
Head height	
Thread diameter	+0.005 / -0

Opis	STP23A 3.0x22.0 - Z1
Materiał	Stal, hartowana
Powierzchnia	Ocynkowana 5-7 µm, temperowana, pasywowana na niebiesko
Waga	0.735 kg / 1000 sztuk

SCREWERK	**STP23A0300220S**	
_Zoll Zeichnung Größe A	Skala 3:1	2024-10