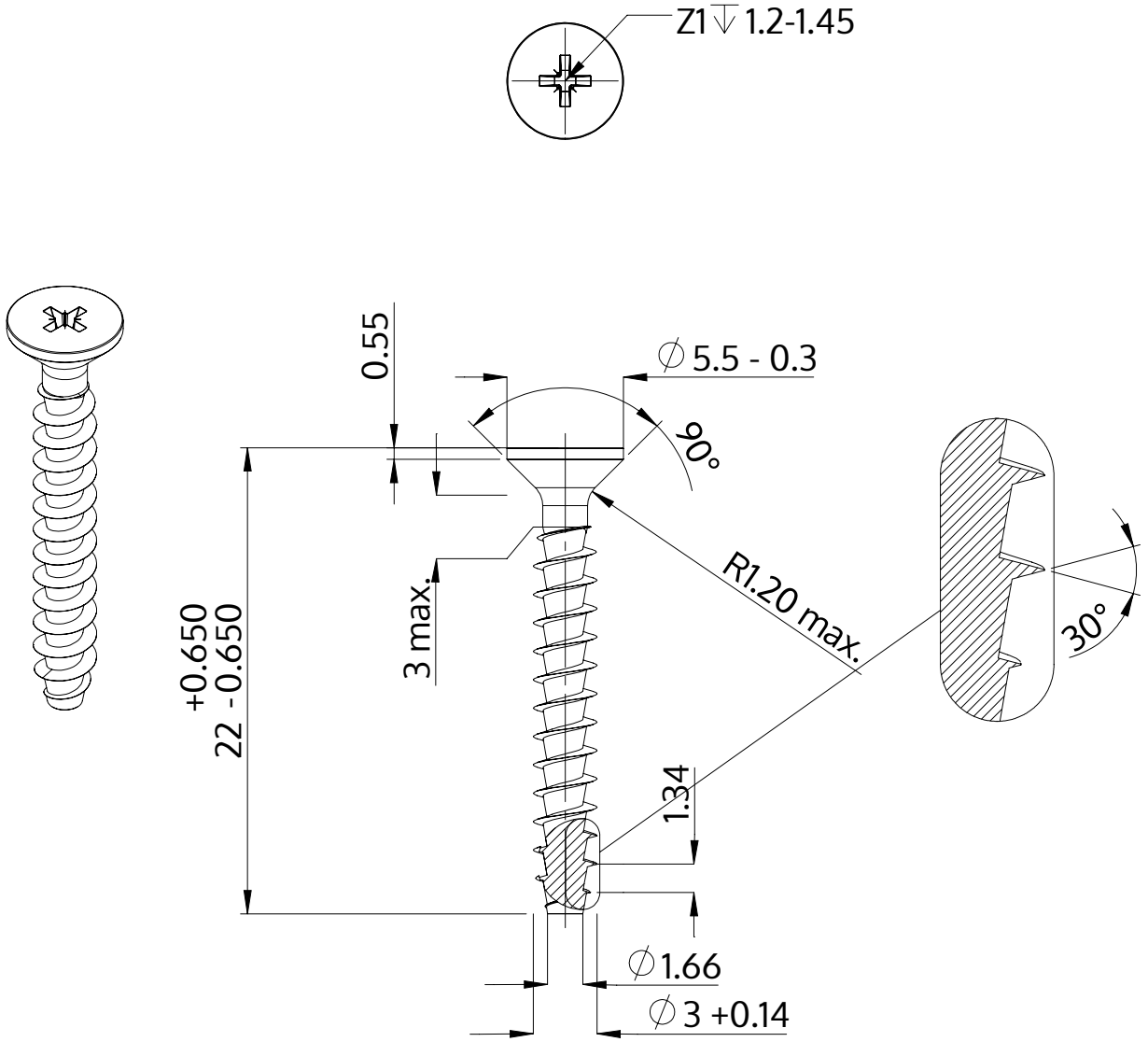


| | |
|---|---|
| Descrição | STP23A 3.0x22.0 - Z1 |
| Material | inox A2 |
| Superfície | Decapado e passivado |
| Peso | 0.735 kg / 1000 peças |

| | | |
|---|---|---|
| SCREWERK | **STP23A0300220E** | |
| Desenho Métrico A4 | Escala None:1 | 2024-04 |