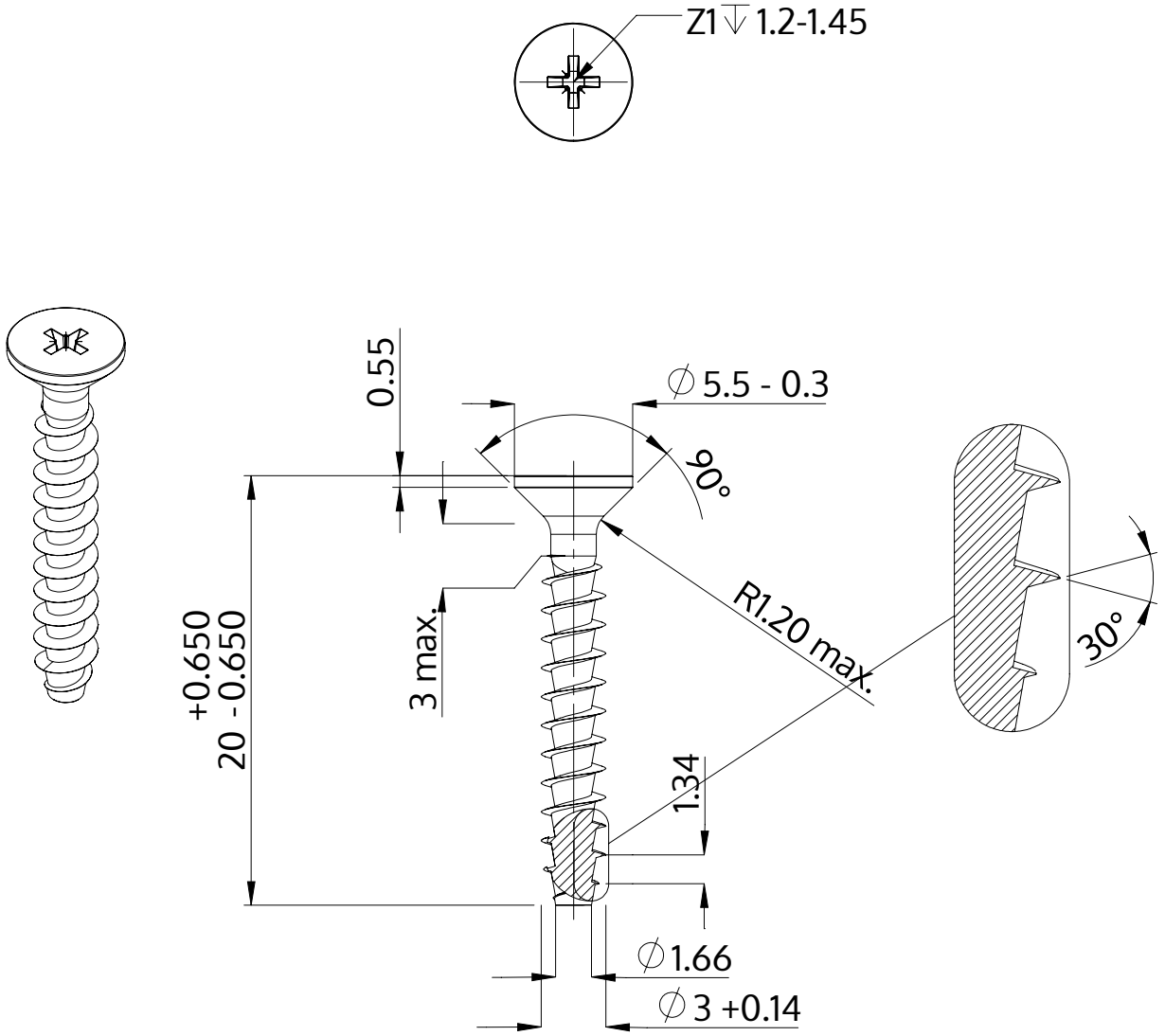

Açıklaması	STP23A 3.0x20.0 - Z1
Malzeme	Paslanmaz Çelik A2
Kaplama	Parlak, cilalanmış ve pasifleştirilmiştir
Ağırlık	0.678 kg / 1000 Adet

SCREWERK	**STP23A0300200E**	
Metrik çizim A4	Ölçeklendirme None:1	2024-04