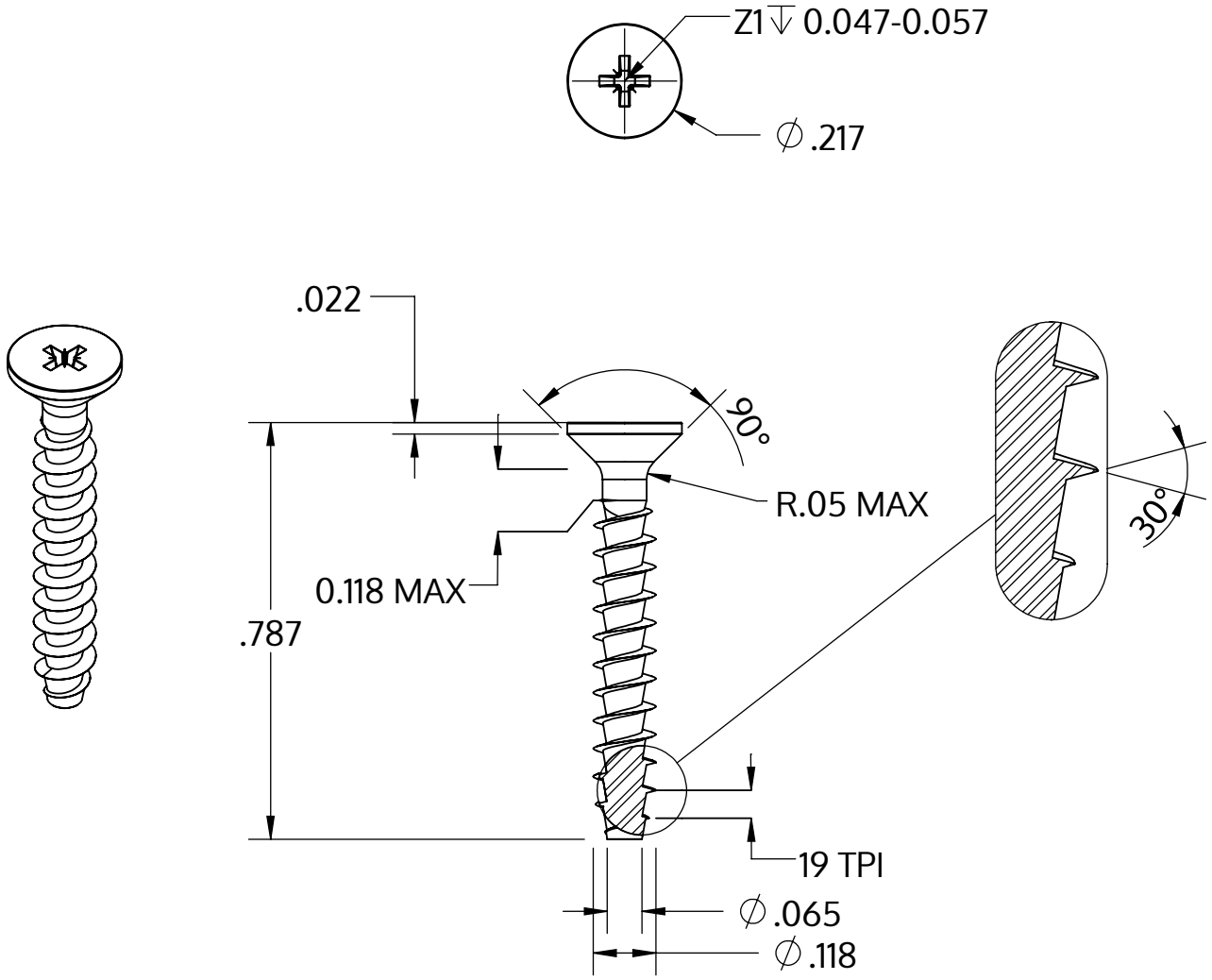

Metric size	M3 x 1.34 mm
US size (converted)	#4-19
	Tolerances [inch]
Length	+/- 0.025
Head diameter	+0 / -0.011
Head height	
Thread diameter	+0.005 / -0

Описание	STP23A 3.0x20.0 - Z1
Материал	стомана, закалена
Повърхност	цинково и никелово покритие, Черен, пасивиран, темпериран, херметизация
Тегло	0.678 kg / 1000 Бройка

SCREWERK	**STP23A0300200B**	
_Zoll Zeichnung Größe A	Мащаб 3:1	2024-10