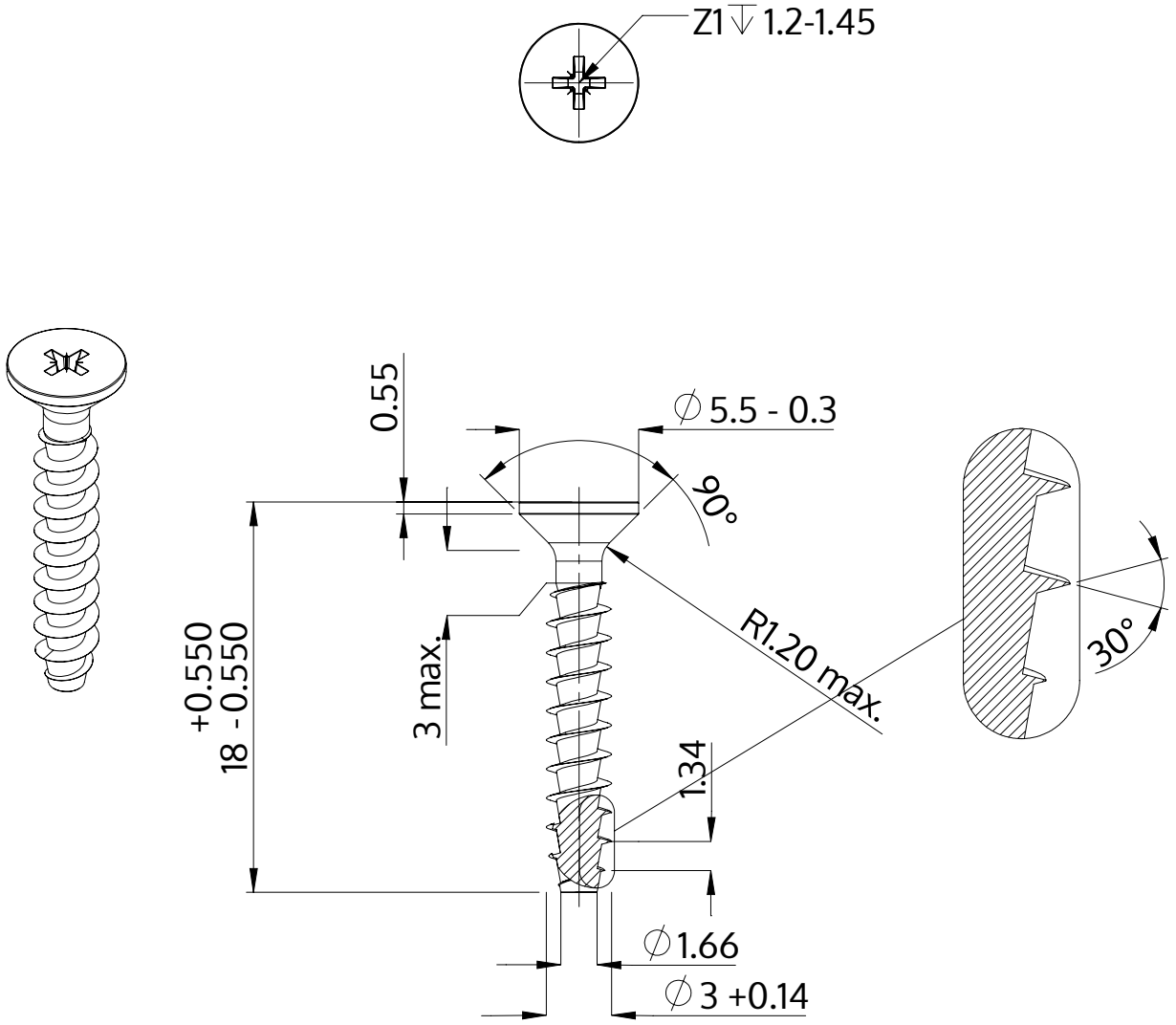

Opis	STP23A 3.0x18.0 - Z1
Materiał	Stal szlachetna A2
Powierzchnia	Prosta, bejcowana i pasywowana
Waga	0.621 kg / 1000 sztuk

SCREWERK	**STP23A0300180E**	
Rysunek metryczny A4	Skala None:1	2024-04