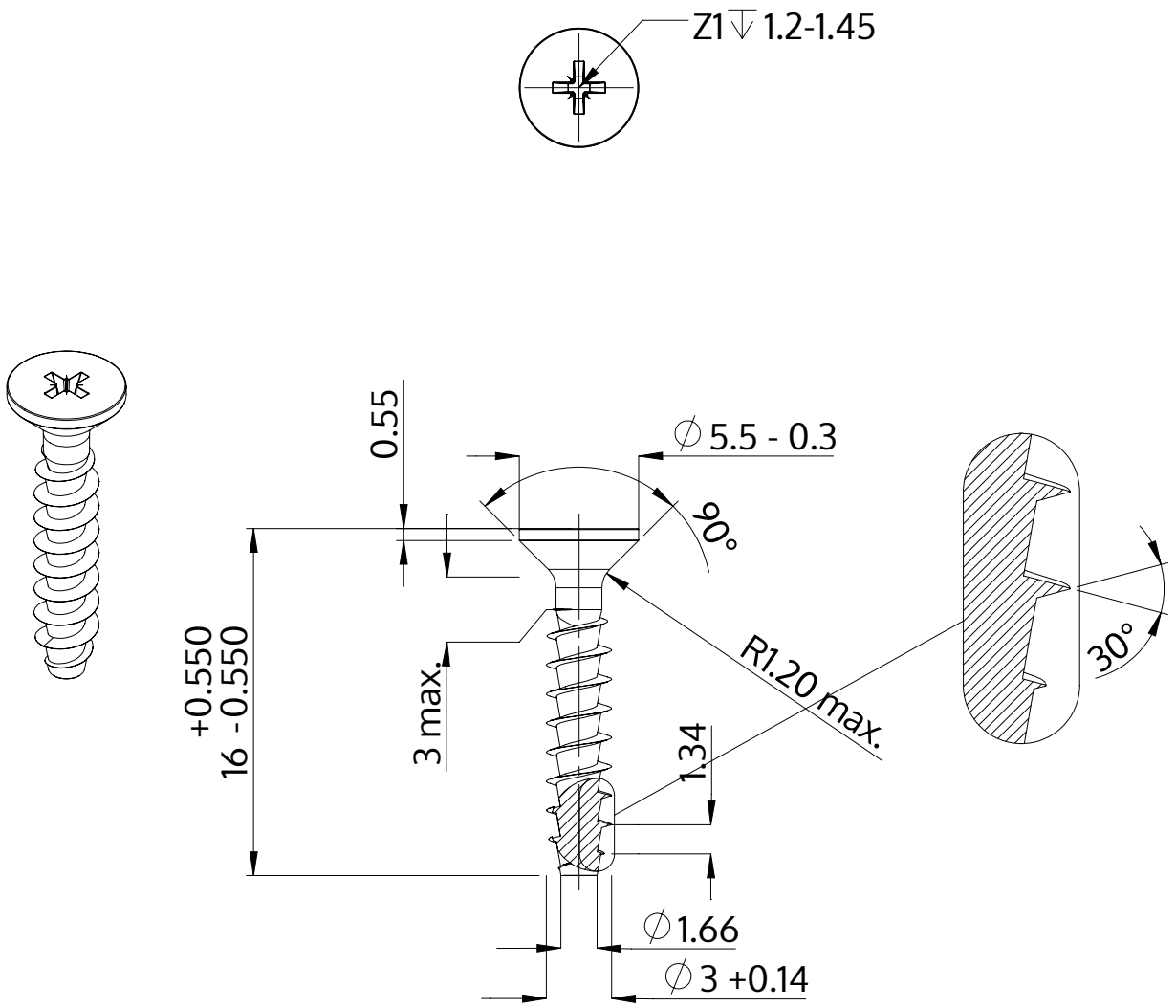

Beschrijving	STP23A 3.0x16.0 - Z1
Materiaal	roestvrij staal A2
Oppervlak	blank, geetst en gepassieveerd
Gewicht	0.563 kg / 1000 stuk

SCREWERK	**STP23A0300160E**	
Metrische tekening A4	Schaal 3:1	2024-10