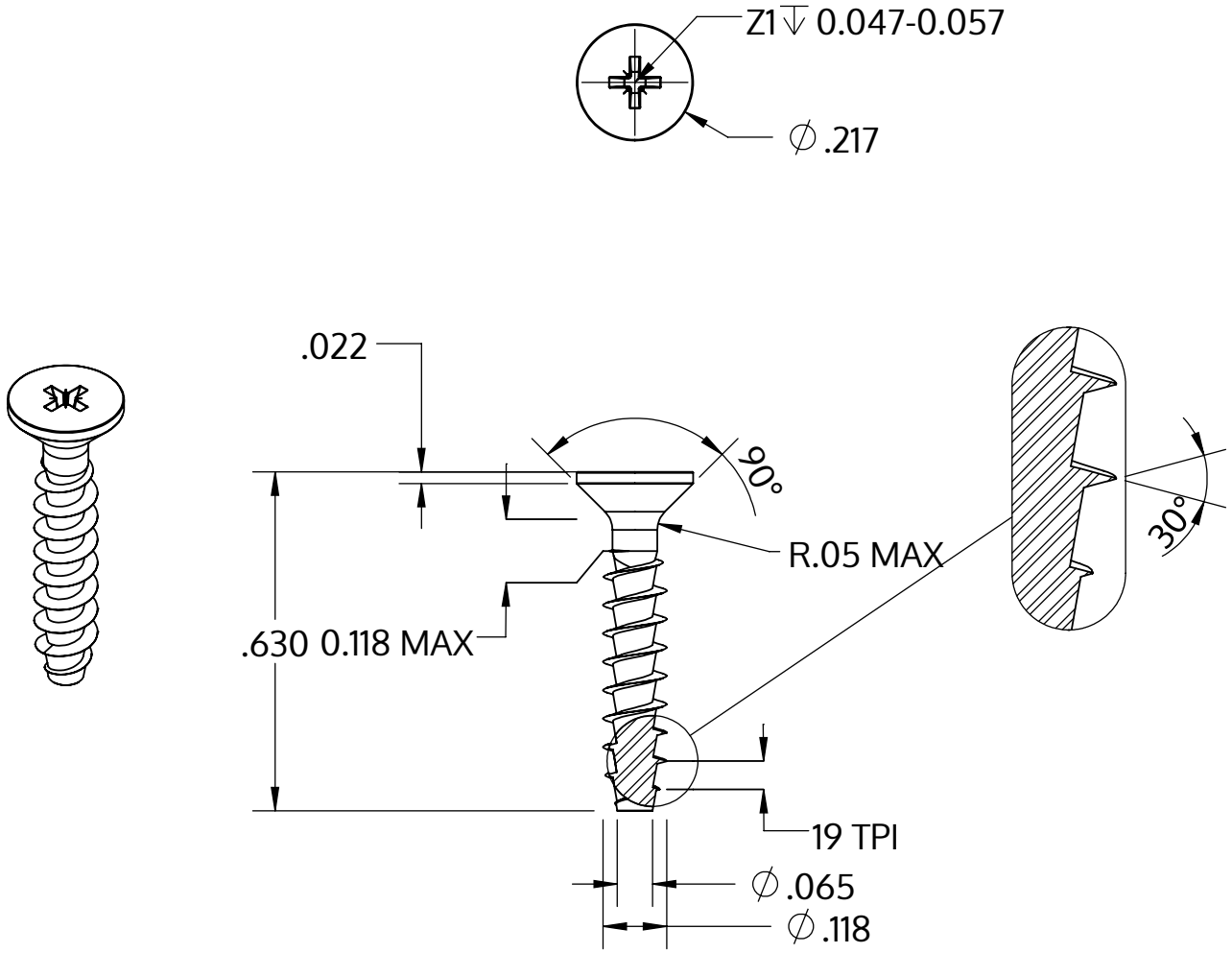

Metric size	M3 x 1.34 mm
US size (converted)	#4-19
	Tolerances [inch]
Length	+/- 0.021
Head diameter	+0 / -0.011
Head height	
Thread diameter	+0.005 / -0

Popis	STP23A 3.0x16.0 - Z1
Materiál	Nerezová ocel A2
Povrch	holá, mořená a pásová ocel
Hmotnost	0.563 kg / 1000 Kus

SCREWERK

STP23A0300160E

_Zoll Zeichnung Größe A	Měřítko 3:1	2024-10