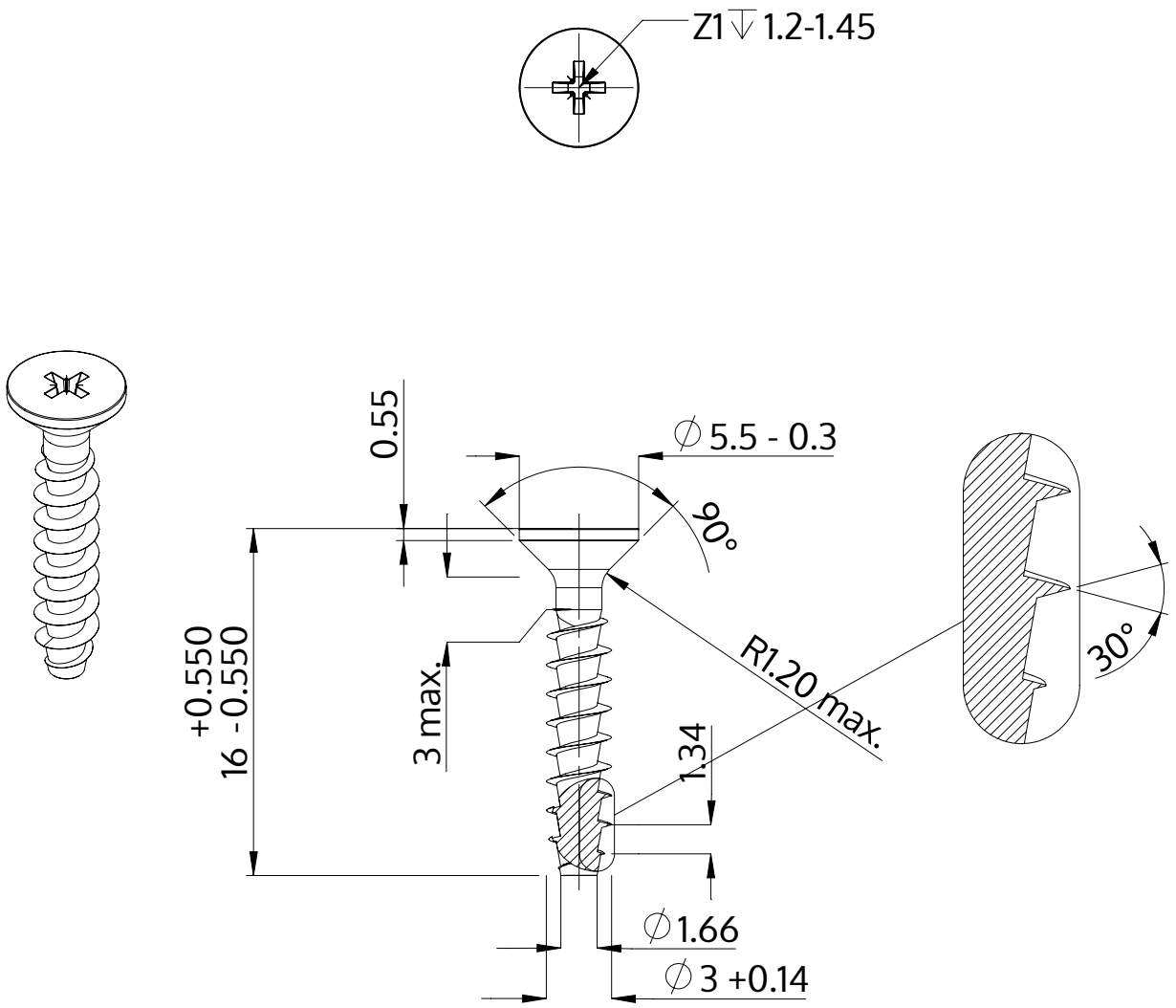

Descrição	STP23A 3.0x16.0 - Z1
Material	aço, endurecido
Superfície	Zincado Niquelado Galvanizado, Passivado negro
Peso	0.563 kg / 1000 peças

SCREWERK	**STP23A0300160B**	
Desenho Métrico A4	Escala 3:1	2024-10