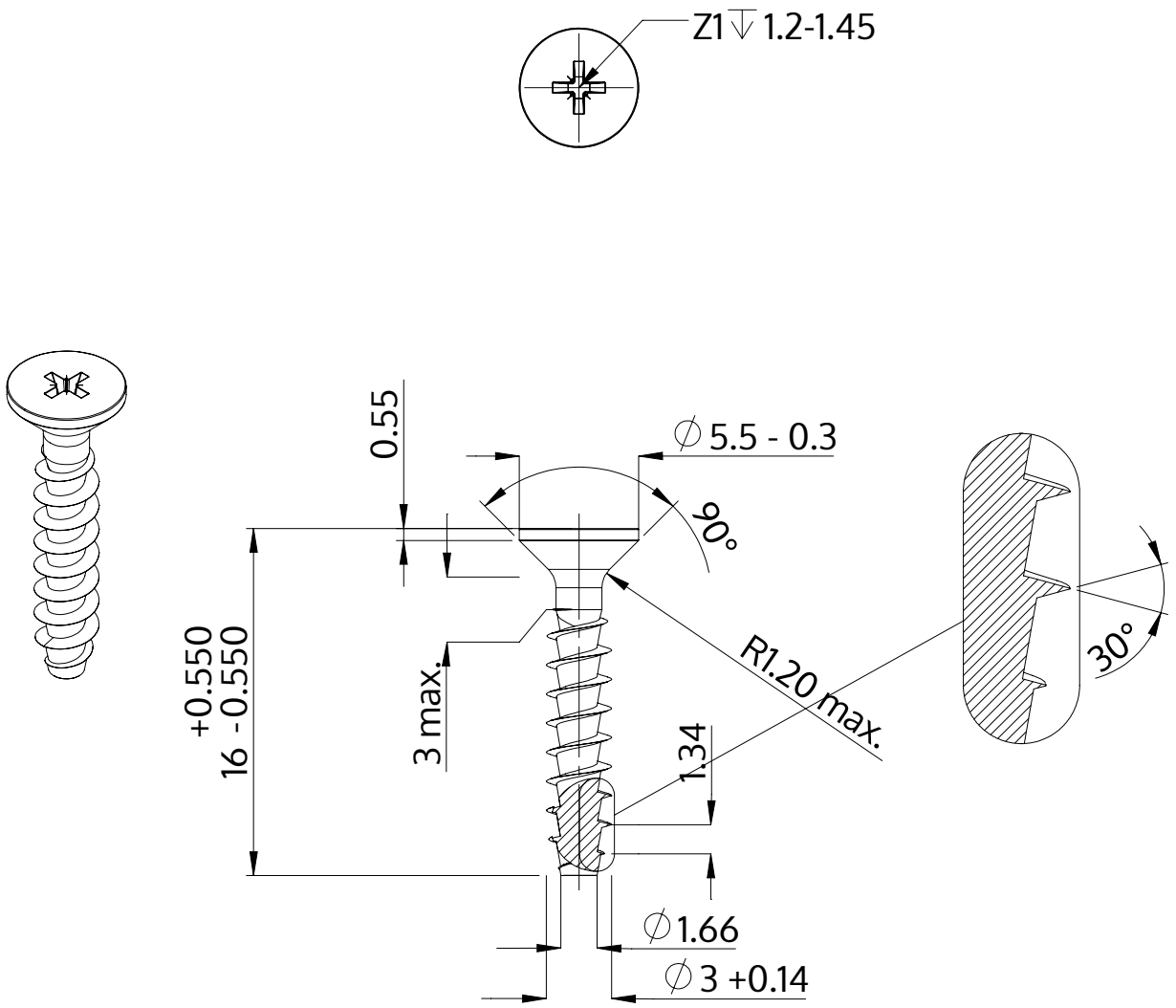

Beschrijving	STP23A 3.0x16.0 - Z1
Materiaal	veredeld staal
Oppervlak	ZnNi zwart-gepassiveerd, getempert, verzegeld
Gewicht	0.563 kg / 1000 stuk

SCREWERK	**STP23A0300160B**	
Metrische tekening A4	Schaal 3:1	2024-10