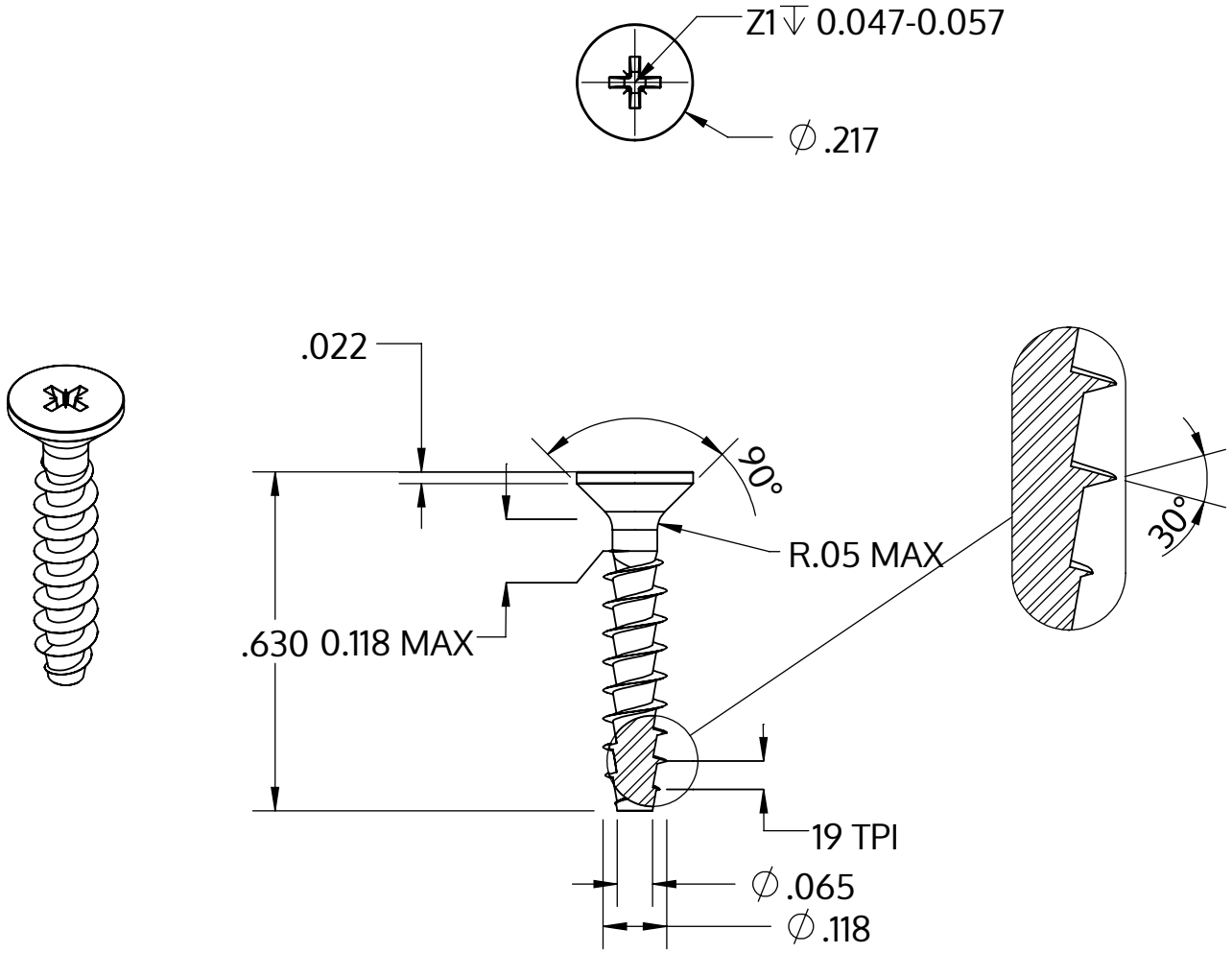

Metric size	M3 x 1.34 mm
US size (converted)	#4-19
	Tolerances [inch]
Length	+/- 0.021
Head diameter	+0 / -0.011
Head height	
Thread diameter	+0.005 / -0

Descrição	STP23A 3.0x16.0 - Z1
Material	aço, endurecido
Superfície	Zincado Niquelado Galvanizado, Passivado negro
Peso	0.563 kg / 1000 peças

SCREWERK	**STP23A0300160B**	
_Zoll Zeichnung Größe A	Escala 3:1	2024-10