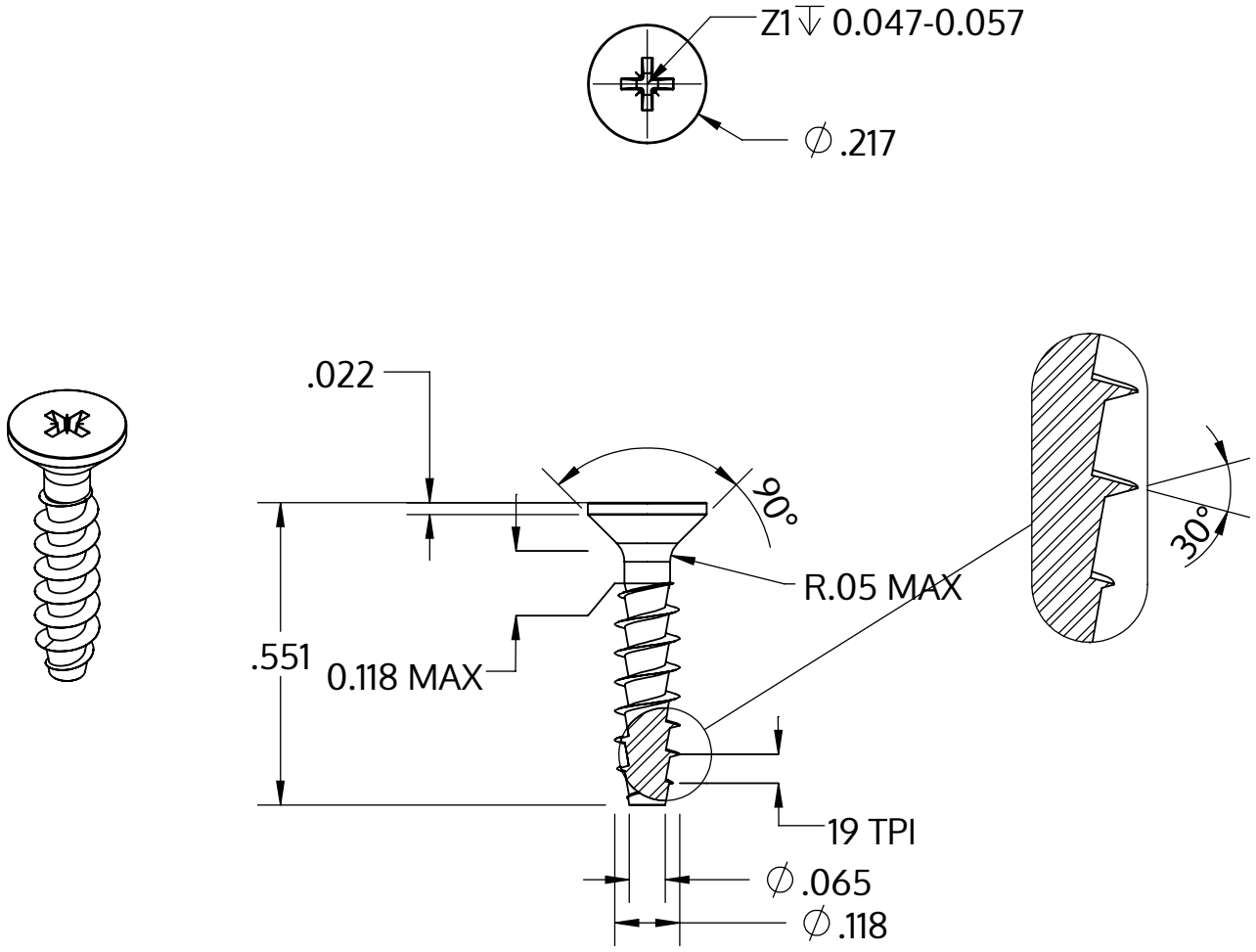

Metric size	M3 x 1.34 mm
US size (converted)	#4-19
	Tolerances [inch]
Length	+/- 0.021
Head diameter	+0 / -0.011
Head height	
Thread diameter	+0.005 / -0

Descripción	STP23A 3.0x14.0 - Z1
Material	Acero, endurecido
Superficie	Zinc-Niquelado, pasivado negro/ sin Cr-VI, recocido, sellado
Peso	0.506 kg / 1000 Piezas

SCREWERK	**STP23A0300140B**	
_Zoll Zeichnung Größe A	Escalada 3:1	2024-10