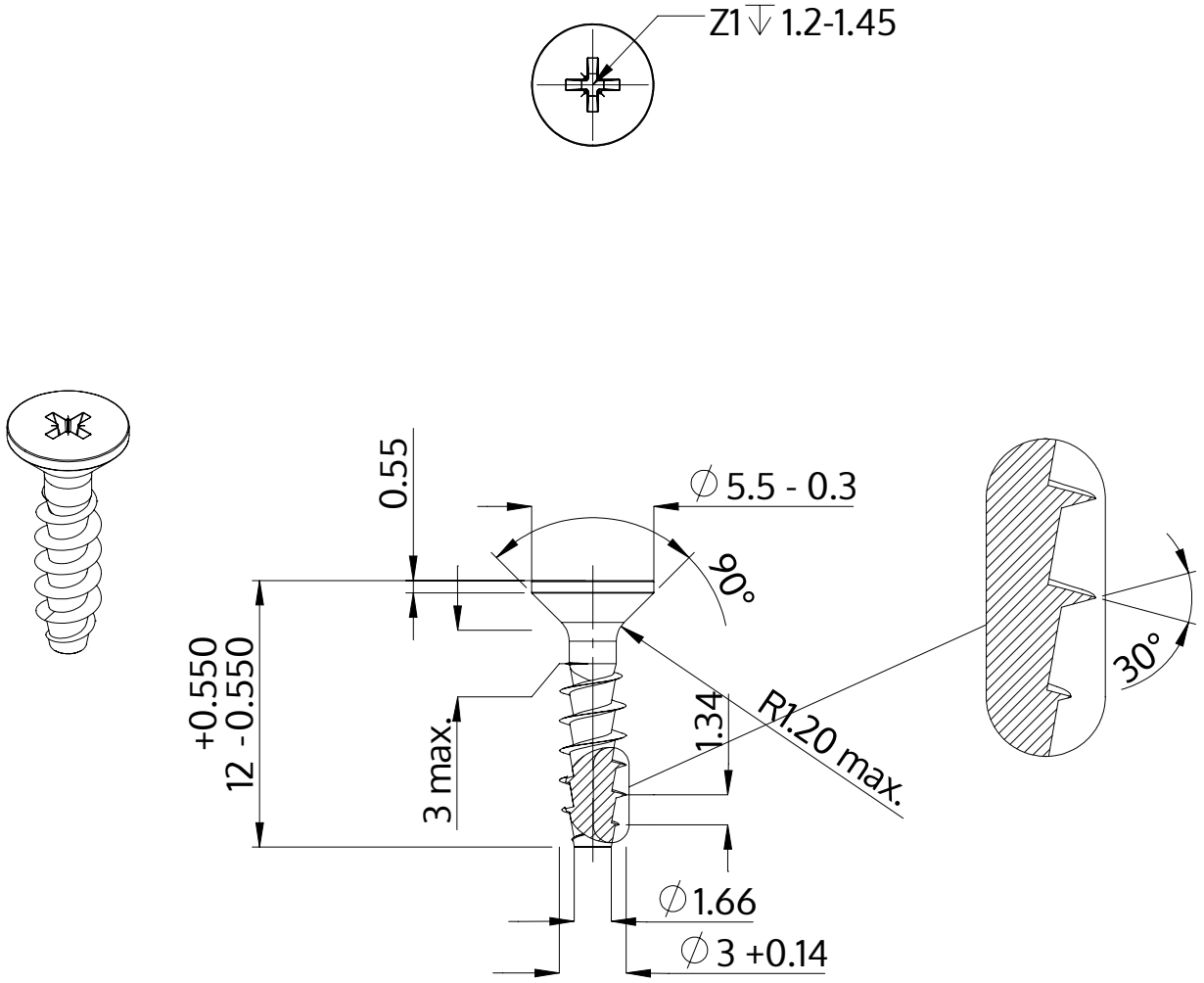


| | |
|---|---|
| Описание | STP23A 3.0x12.0 - Z1 |
| Материал | Нержавеющая сталь A2 |
| Поверхность | Светлый отжиг и пассивация |
| Вес | 0.449 kg / 1000 Штука |

| | | |
|---|---|---|
| SCREWERK | **STP23A0300120E** | |
| Метрический чертеж A4 | Шкала None:1 | 2024-05 |