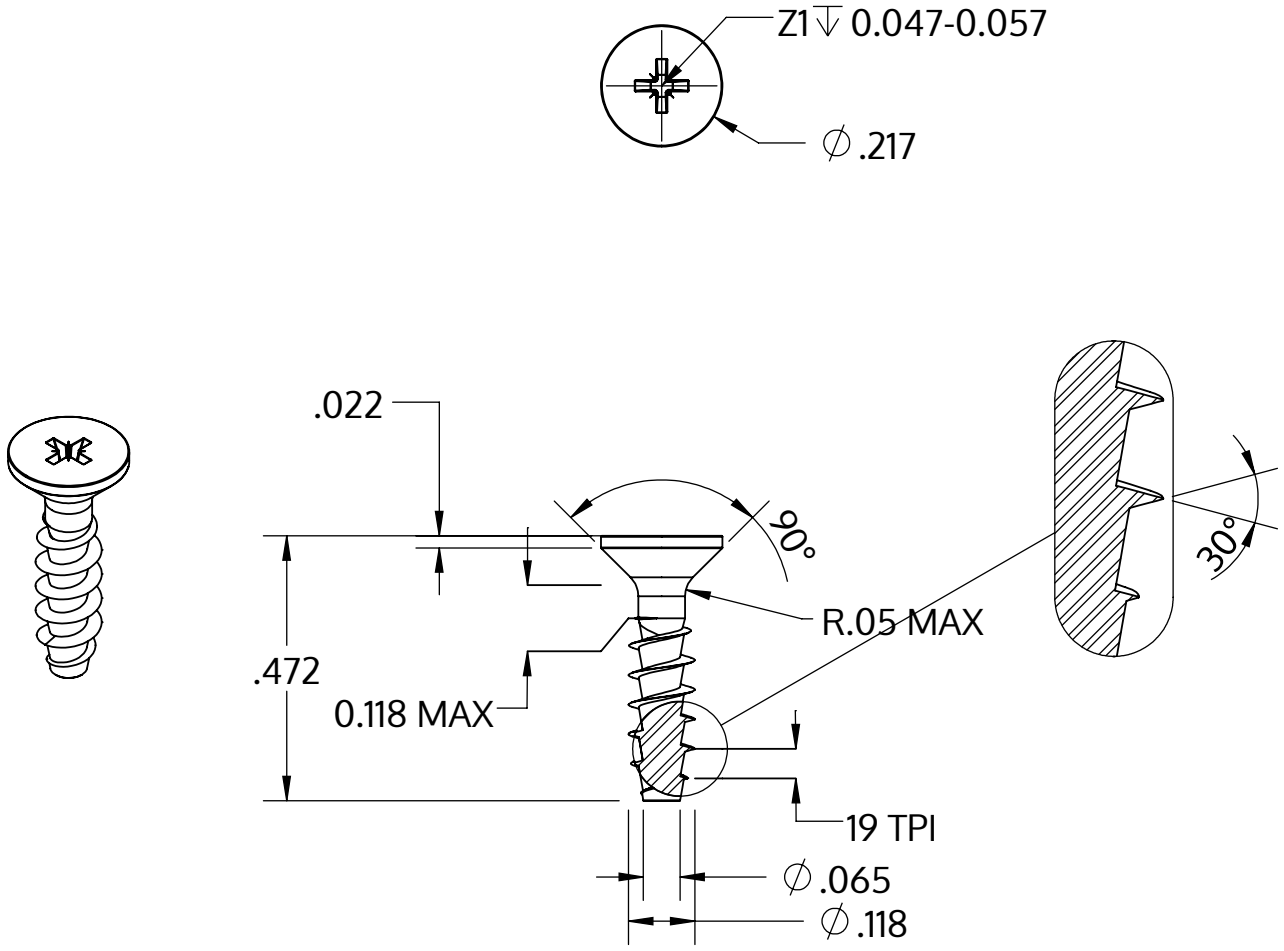

Metric size	M3 x 1.34 mm
US size (converted)	#4-19
	Tolerances [inch]
Length	+/- 0.021
Head diameter	+0 / -0.011
Head height	
Thread diameter	+0.005 / -0

Opis	STP23A 3.0x12.0 - Z1
Materiał	Stal szlachetna A2
Powierzchnia	Prosta, bejcowana i pasywowana
Waga	0.449 kg / 1000 sztuk

SCREWERK	**STP23A0300120E**	
_Zoll Zeichnung Größe A	Skala 3:1	2024-10