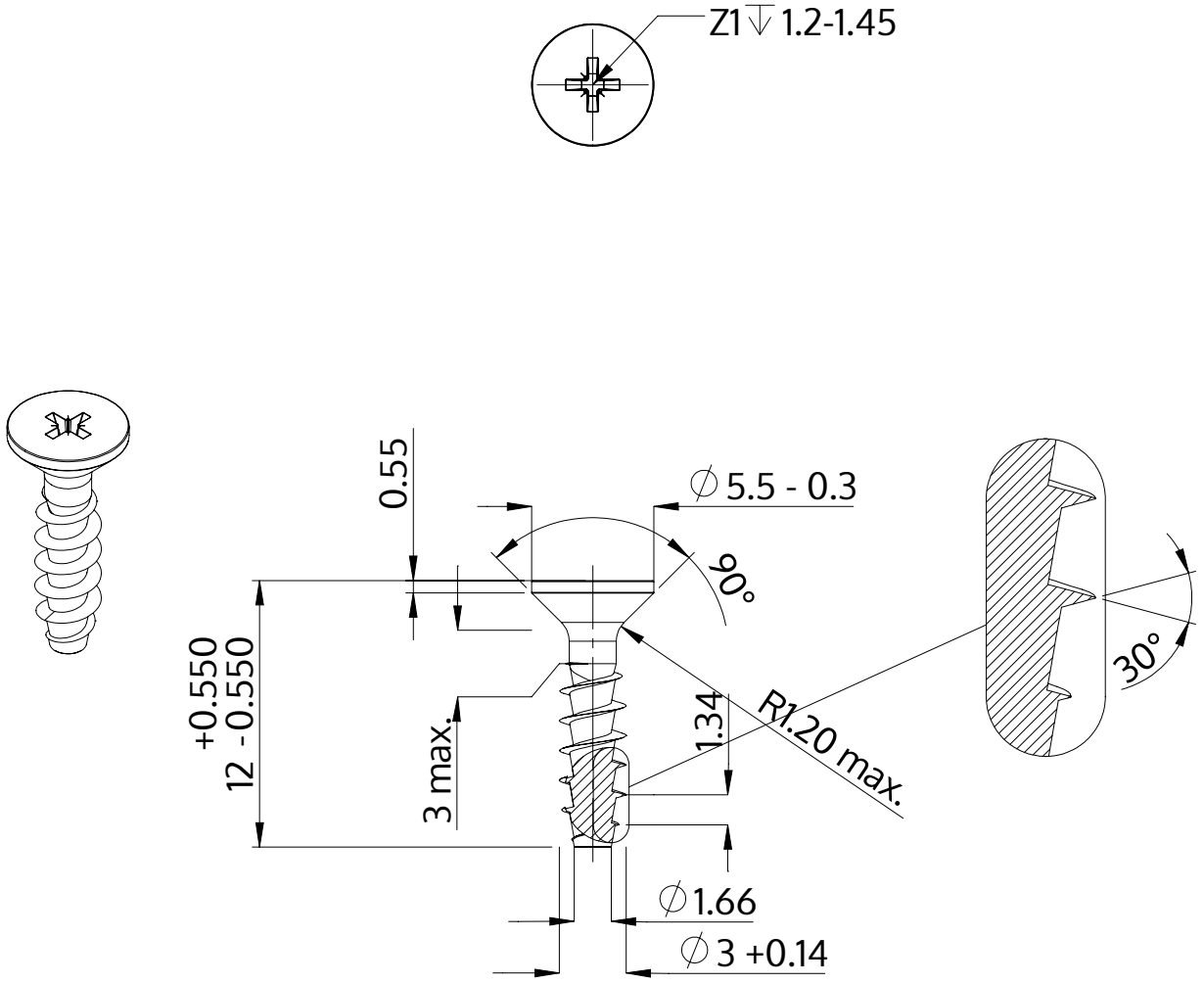

Açıklaması	STP23A 3.0x12.0 - Z1
Malzeme	Çelik, sertleştirilmiş
Kaplama	ZnNi siyah-pasifleştirilmiştir, temperlenmistir, kaplanmış
Ağırlık	0.449 kg / 1000 Adet

SCREWERK	**STP23A0300120B**	
Metrik çizim A4	Ölçeklendirme 3:1	2024-10