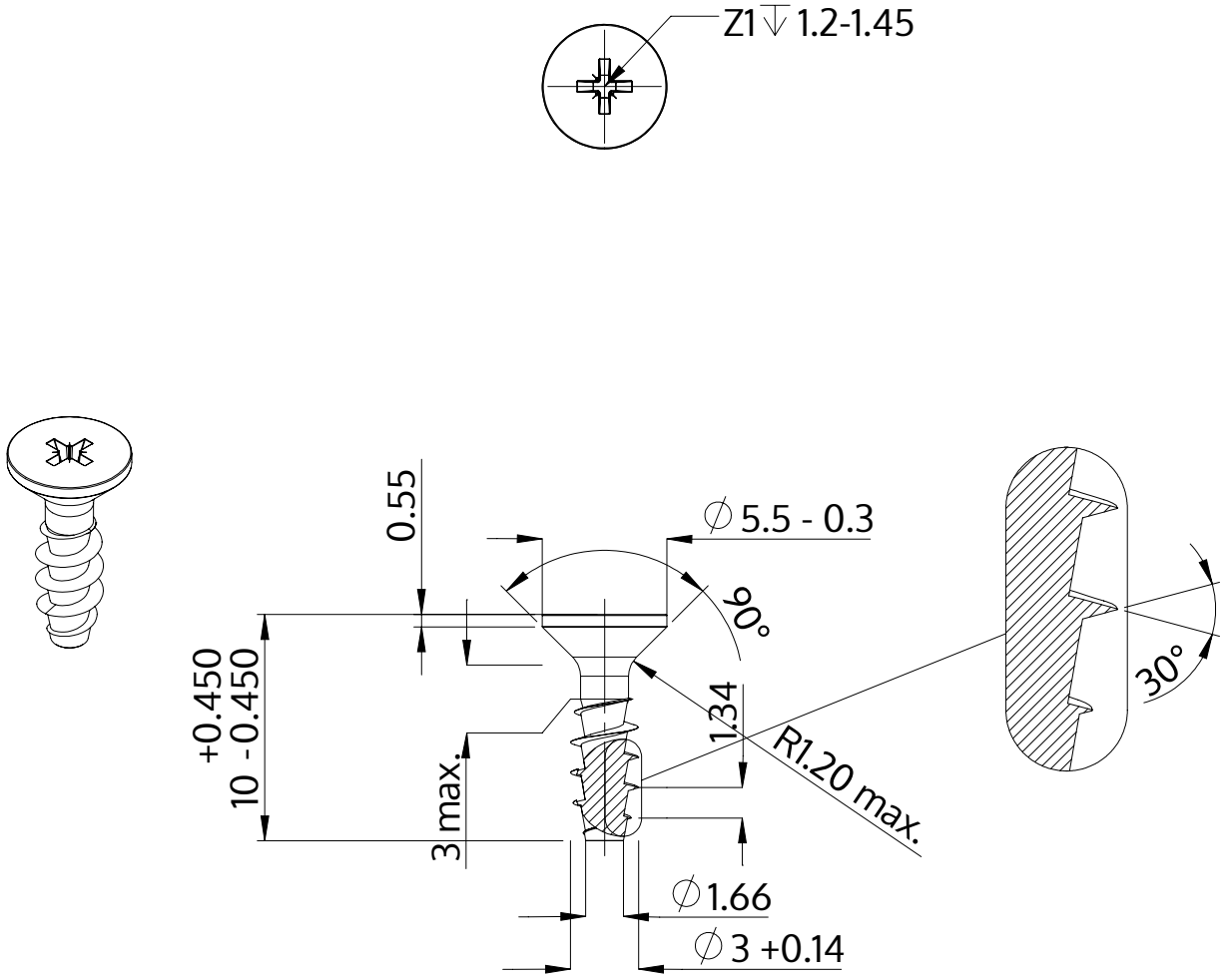

Description	STP23A 3.0x10.0 - Z1
Matière	acier inoxydable A2
Surface	brillant décapé et passivé
Poids	0.391 kg / 1000 Unité

SCREWERK	**STP23A0300100E**	
Dessin métrique A4	Redimensionner 3:1	2024-10