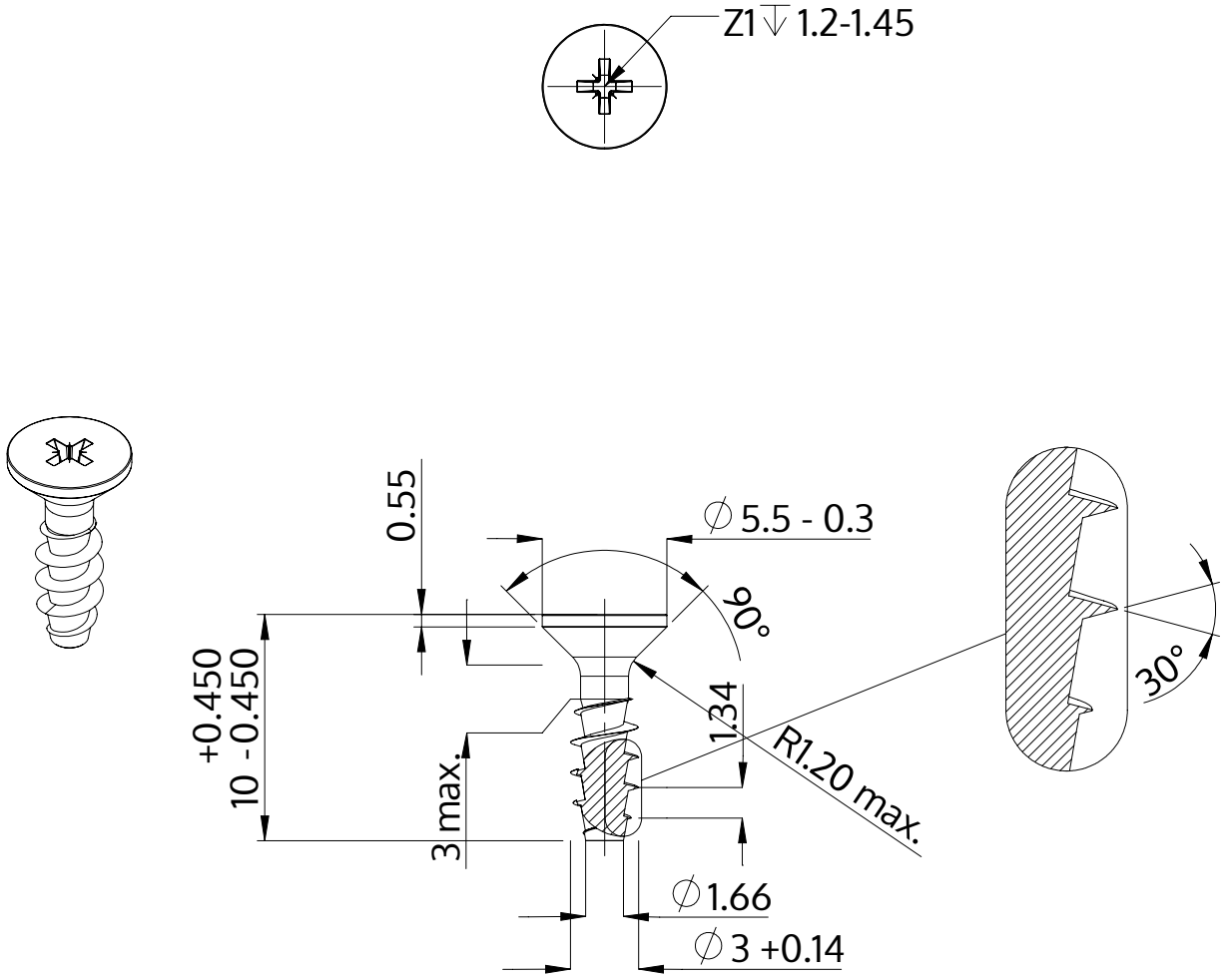

Açıklaması	STP23A 3.0x10.0 - Z1
Malzeme	Çelik, sertleştirilmiş
Kaplama	ZnNi siyah-pasifleştirilmiştir, temperlenmistir, kaplanmış
Ağırlık	0.391 kg / 1000 Adet

SCREWERK	**STP23A0300100B**	
Metrik çizim A4	Ölçeklendirme 3:1	2024-10