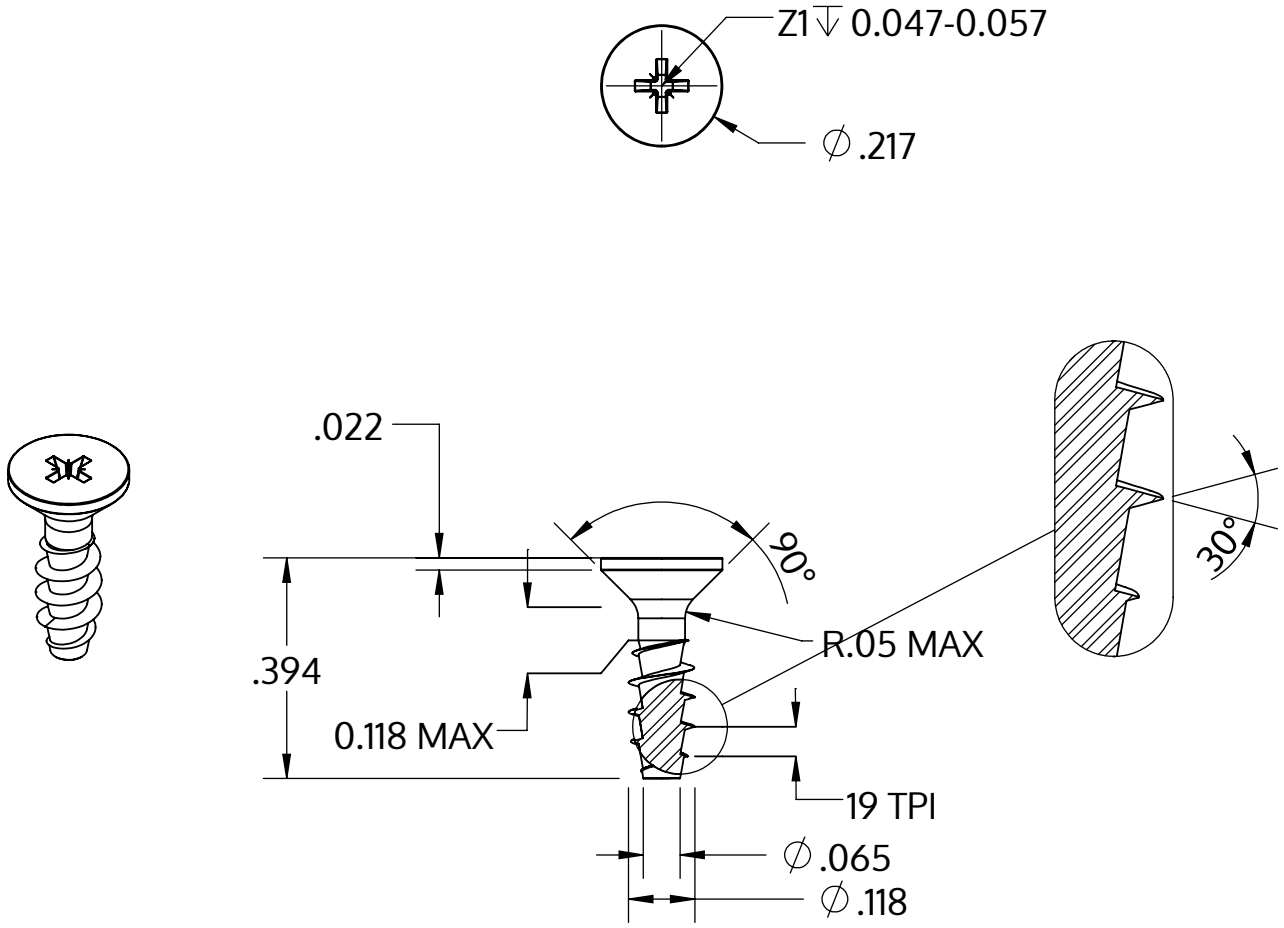

Metric size	M3 x 1.34 mm
US size (converted)	#4-19
	Tolerances [inch]
Length	+/- 0.017
Head diameter	+0 / -0.011
Head height	
Thread diameter	+0.005 / -0

Beschreibung	STP23A 3.0x10.0 - Z1
Werkstoff	Stahl, vergütet
Oberfläche	ZnNi min. 5µm, schwarz passiviert, getempert, versiegelt
Gewicht	0.391 kg / 1000 Stück

SCREWERK	**STP23A0300100B**	
Zoll Zeichnung Größe A	Skalierung 3:1	2024-10