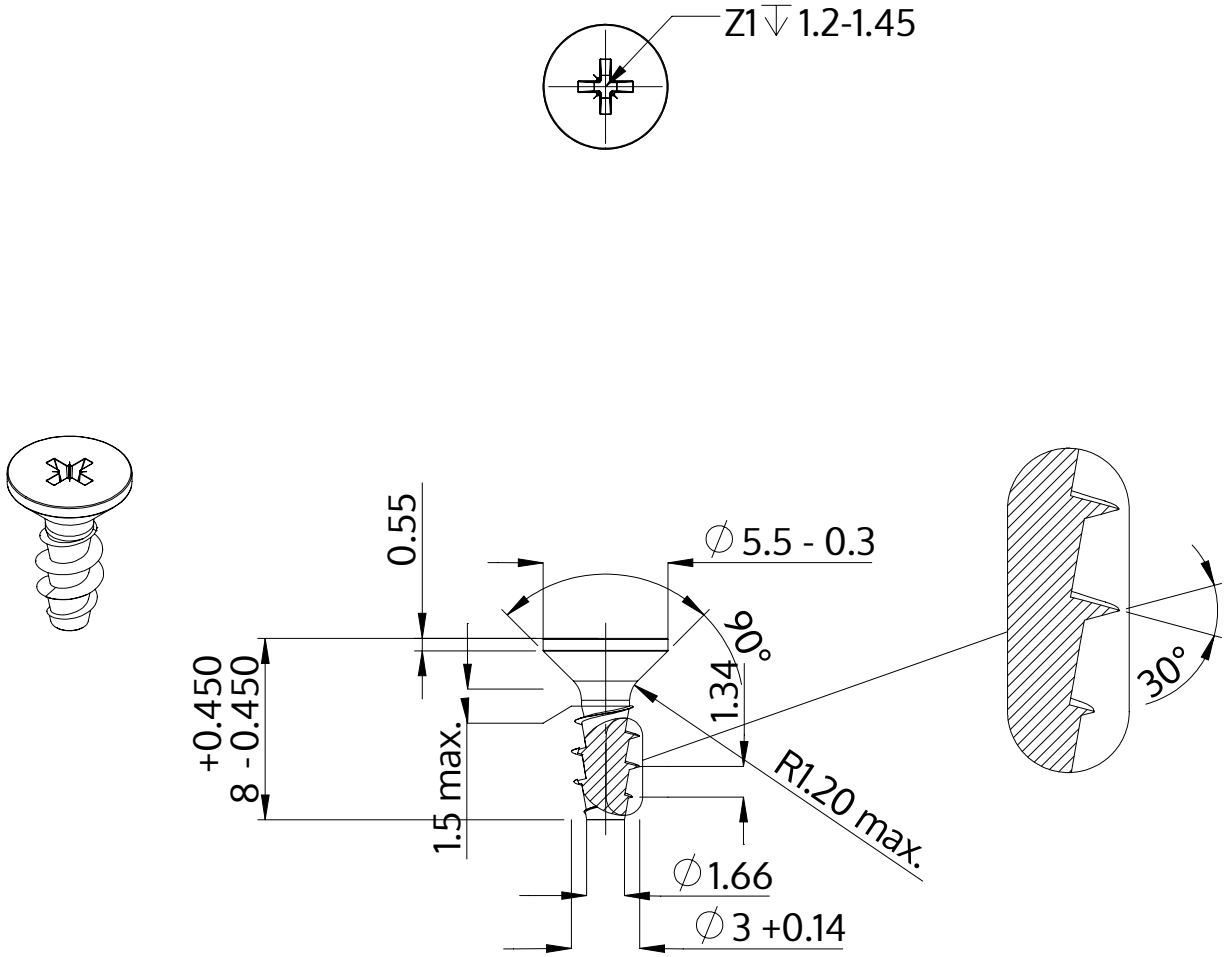

Descrizione	STP23A 3.0x8.0 - Z1
Materiale	acciaio inossidabile A2
Superficie	bianco-decapato e passivato
Peso	0.334 kg / 1000 pezzi

SCREWERK	**STP23A0300080E**	
Disegno metrico A4	Scala 3:1	2024-10