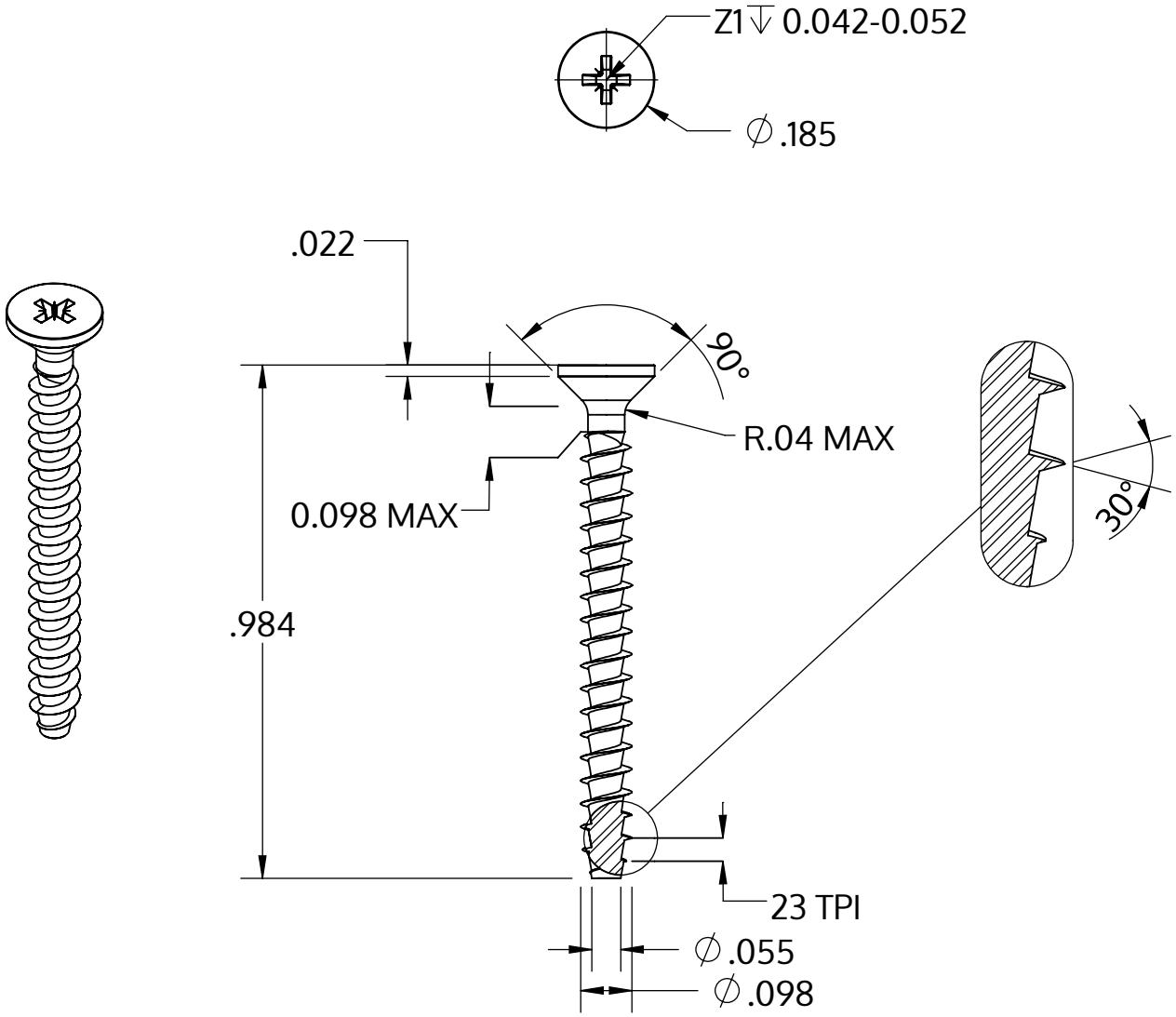

Metric size	M2.5 x 1.12 mm
US size (converted)	#3-23
	Tolerances [inch]
Length	+/- 0.025
Head diameter	+0 / -0.011
Head height	
Thread diameter	+0.005 / -0

Beschreibung	STP23A 2.5x25.0 - Z1
Werkstoff	Edelstahl A2
Oberfläche	blank, gebeizt und passiviert
Gewicht	0.569 kg / 1000 Stück

SCREWERK	**STP23A0250250E**	
Zoll Zeichnung Größe A	Skalierung 3:1	2024-10