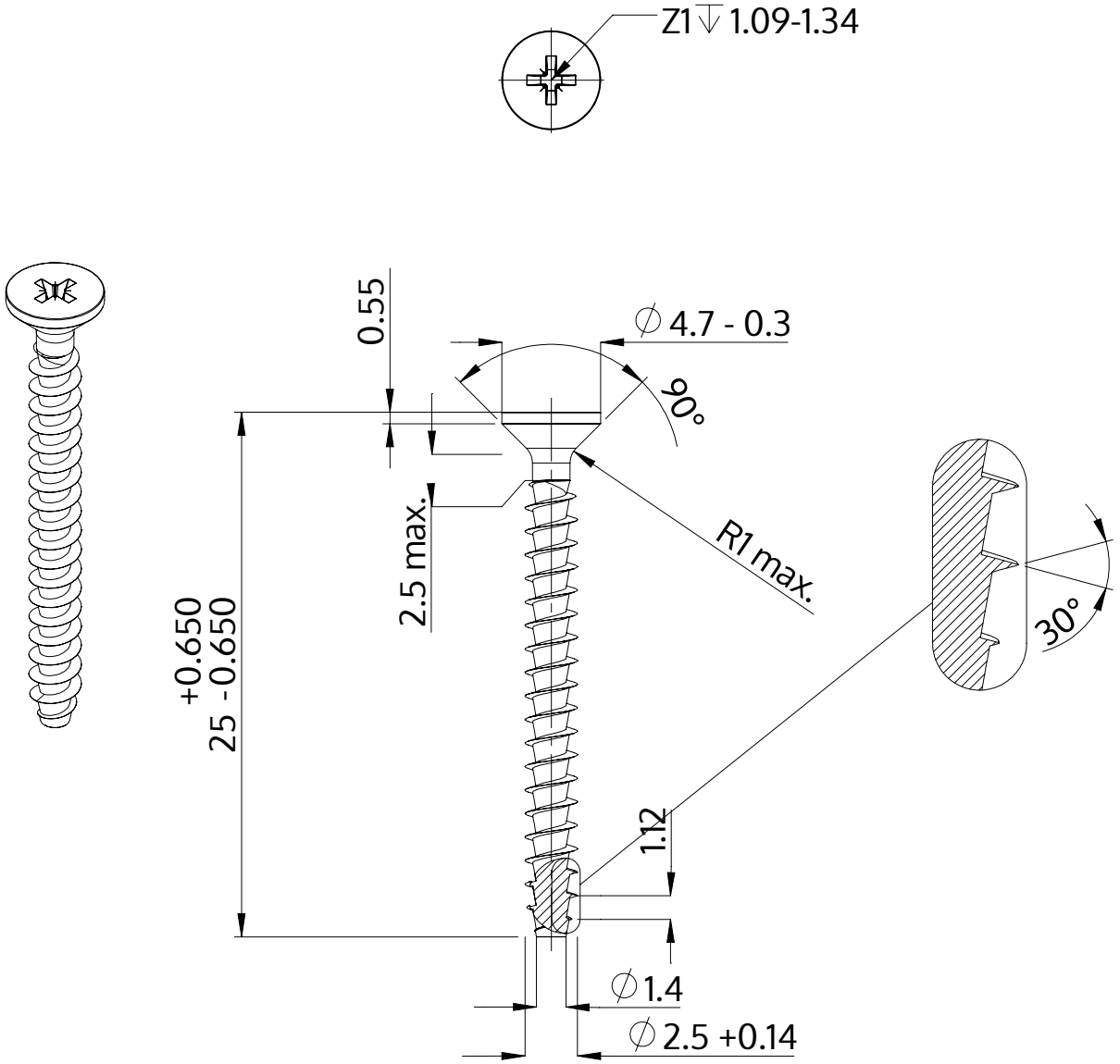

Beschreibung	STP23A 2.5x25.0 - Z1
Werkstoff	Edelstahl A2
Oberfläche	blank, gebeizt und passiviert
Gewicht	0.569 kg / 1000 Stück

SCREWERK	**STP23A0250250E**	
Metrische Zeichnung A4	Skalierung 3:1	2024-10