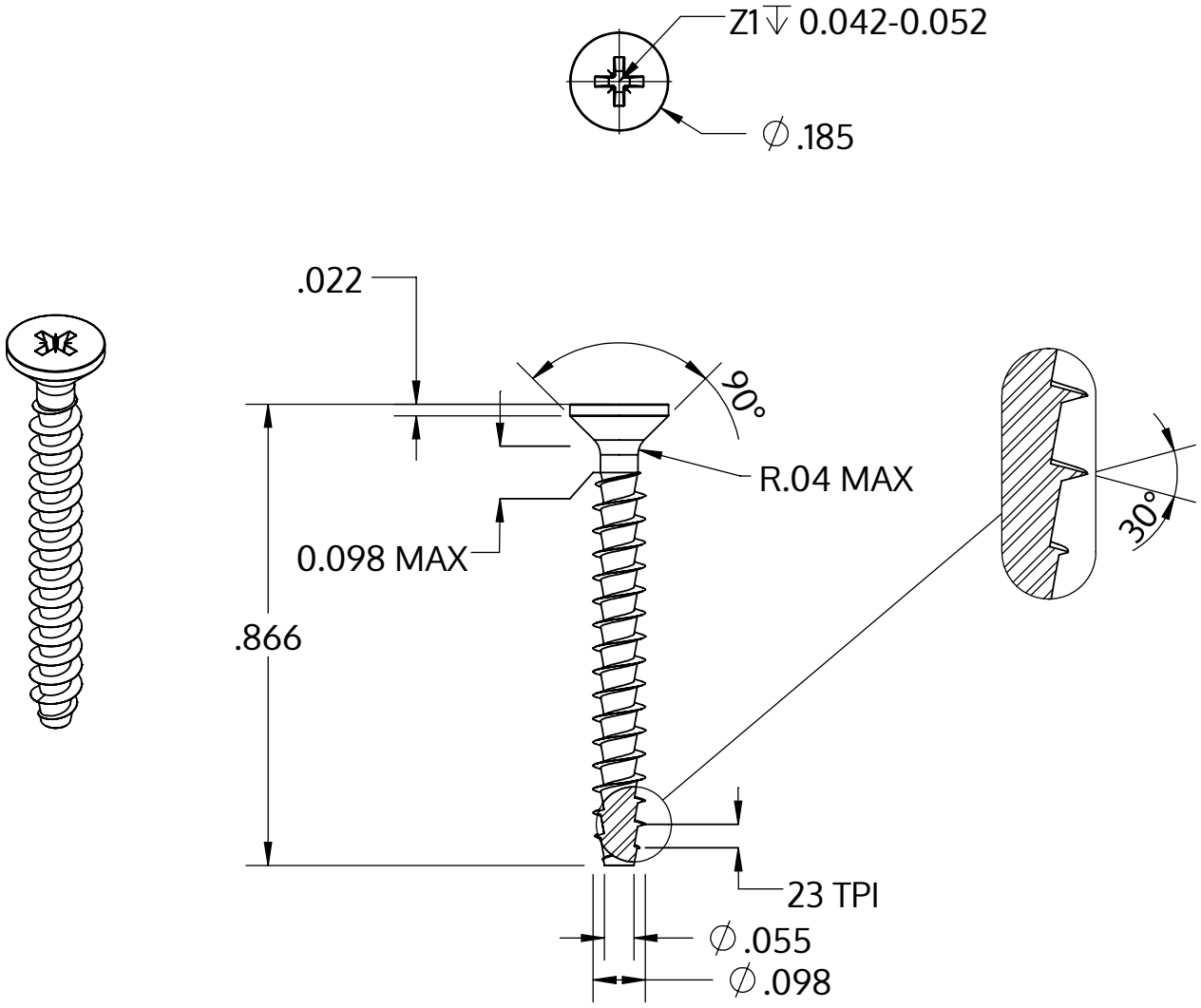

Metric size	M2.5 x 1.12 mm
US size (converted)	#3-23
	Tolerances [inch]
Length	+/- 0.025
Head diameter	+0 / -0.011
Head height	
Thread diameter	+0.005 / -0

Beschrijving	STP23A 2.5x22.0 - Z1
Materiaal	veredeld staal
Oppervlak	verzinkt 5-7 µm, getempert, blauw / transparant gepassiveerd
Gewicht	0.508 kg / 1000 stuk

SCREWERK	**STP23A0250220S**	
_Zoll Zeichnung Größe A	Schaal 3:1	2024-10