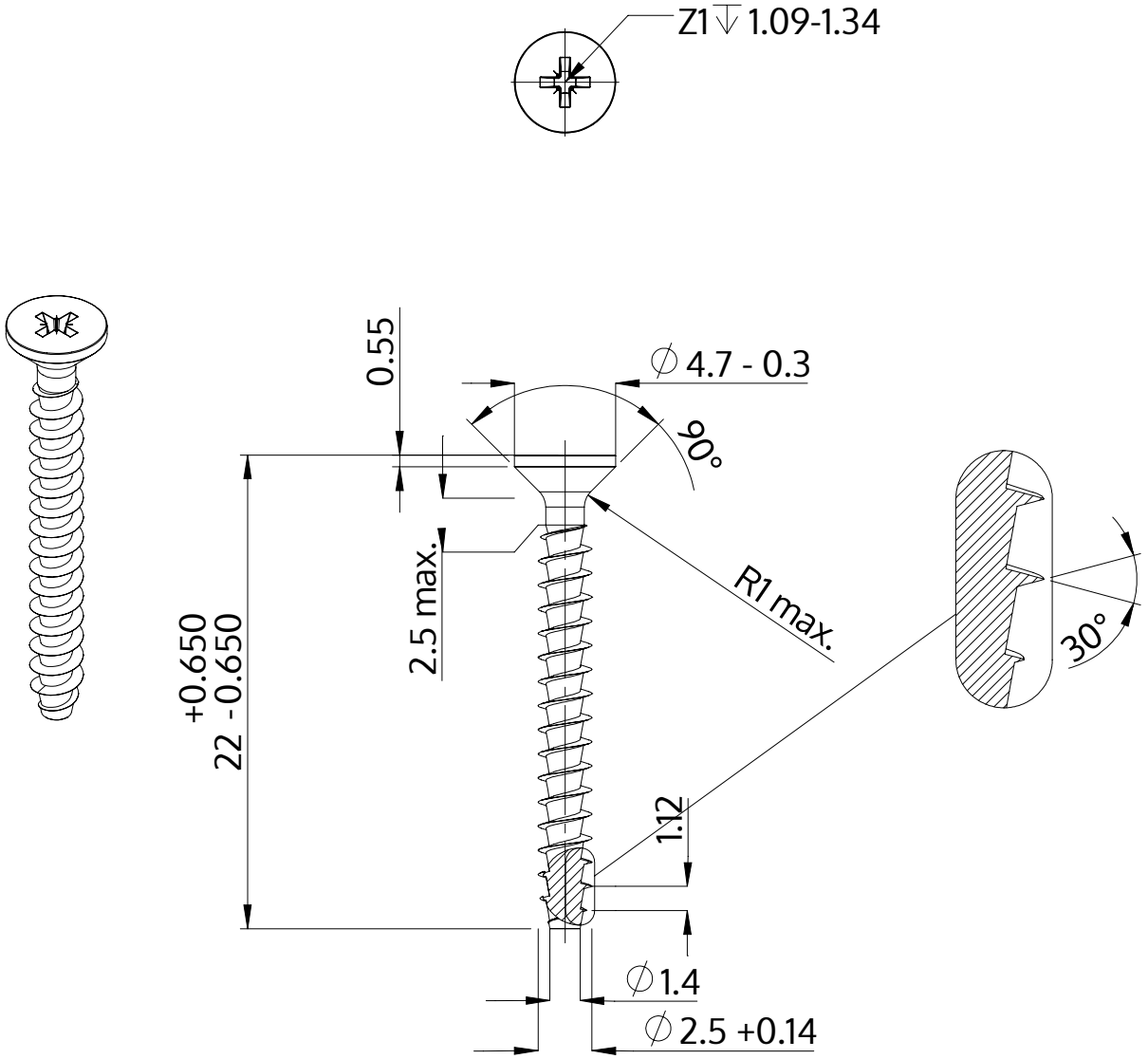

Açıklaması	STP23A 2.5x22.0 - Z1
Malzeme	Paslanmaz Çelik A2
Kaplama	Parlak, cilalanmış ve pasifleştirilmiştir
Ağırlık	0.508 kg / 1000 Adet

SCREWERK	**STP23A0250220E**	
Metrik çizim A4	Ölçeklendirme None:1	2024-04