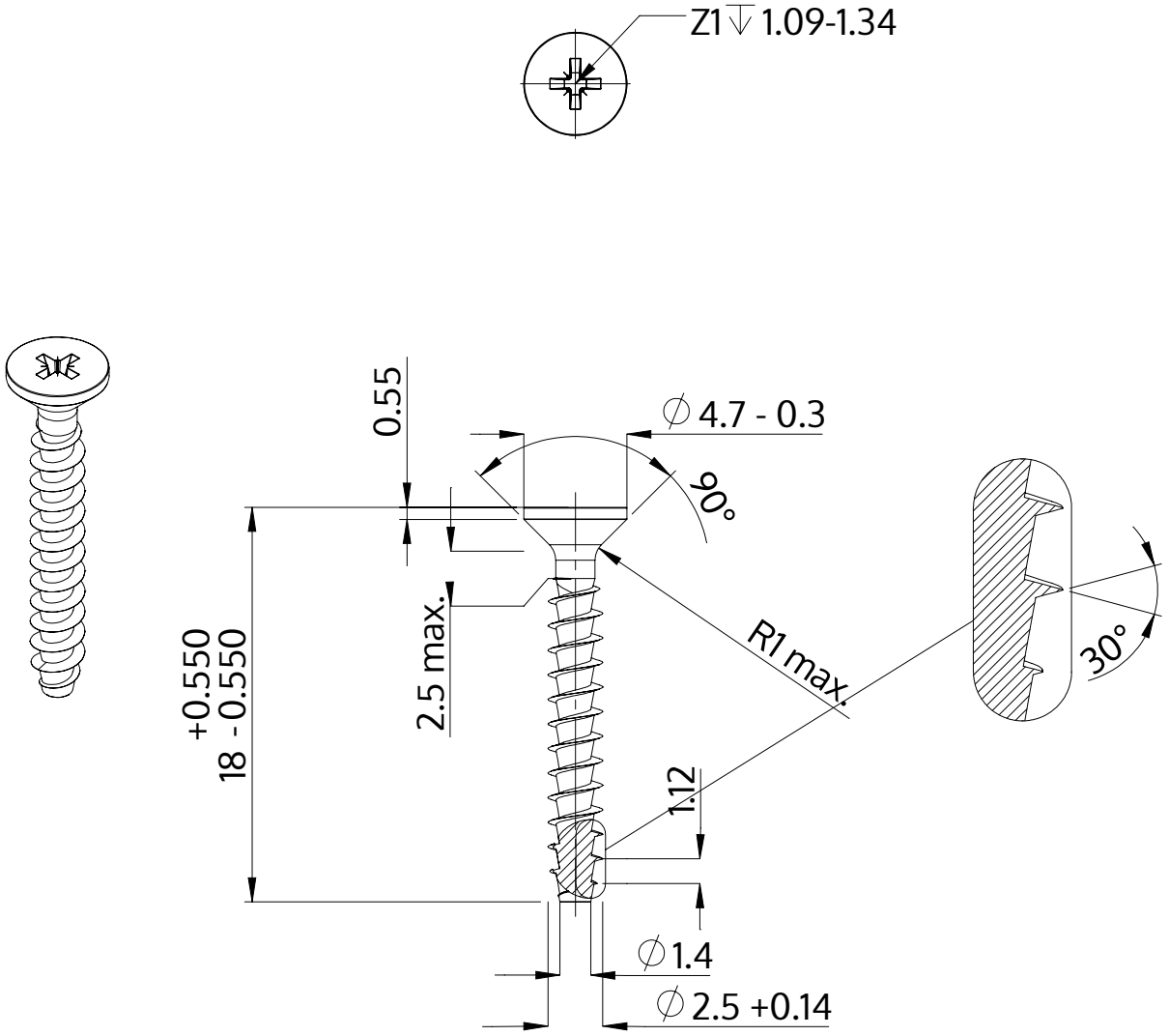

Beskrivning	STP23A 2.5x18.0 - Z1
Material	rostfritt stål A2
Yta	blank och passiviserad
Vikt	0.426 kg / 1000 styck

SCREWERK	**STP23A0250180E**	
Metrisk skiss A4	Skala None:1	2024-04