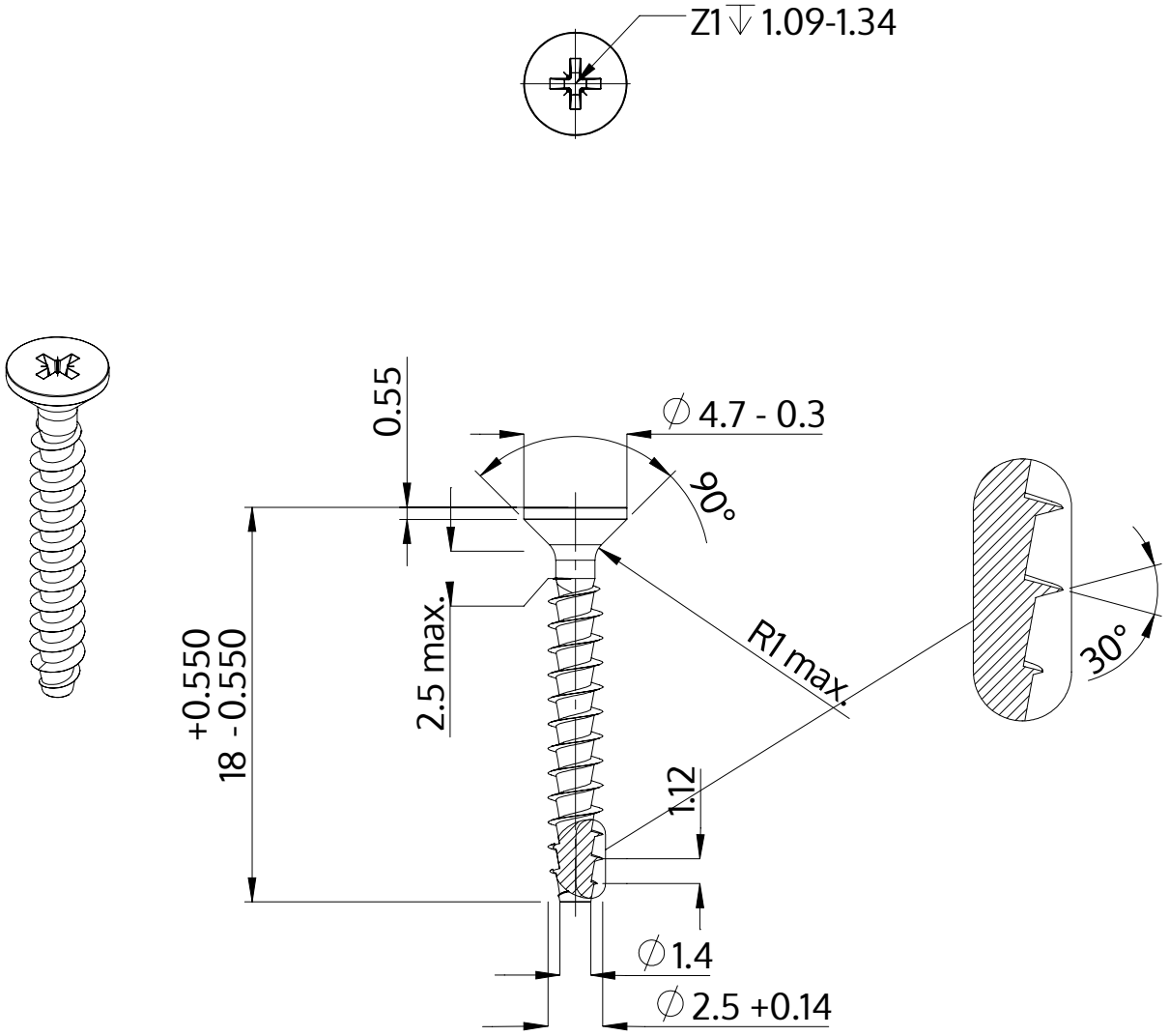

Описание	STP23A 2.5x18.0 - Z1
Материал	Нержавеющая сталь A2
Поверхность	Светлый отжиг и пассивация
Вес	0.426 kg / 1000 Штука

SCREWERK	**STP23A0250180E**	
Метрический чертеж A4	Шкала 3:1	2024-10