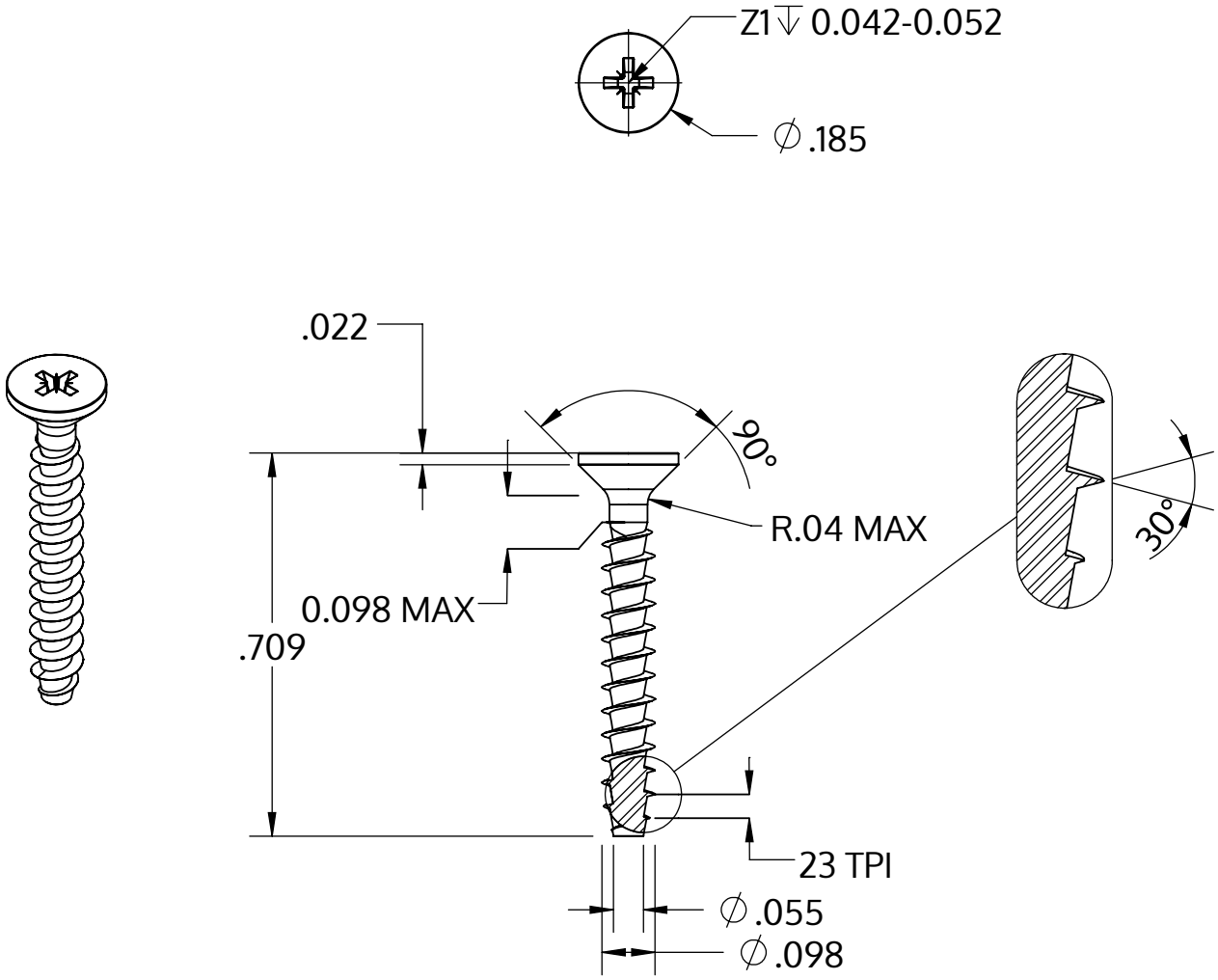

Metric size	M2.5 x 1.12 mm
US size (converted)	#3-23
	Tolerances [inch]
Length	+/- 0.021
Head diameter	+0 / -0.011
Head height	
Thread diameter	+0.005 / -0

Descrição	STP23A 2.5x18.0 - Z1
Material	inox A2
Superfície	Decapado e passivado
Peso	0.426 kg / 1000 peças

SCREWERK	**STP23A0250180E**	
_Zoll Zeichnung Größe A	Escala 3:1	2024-10