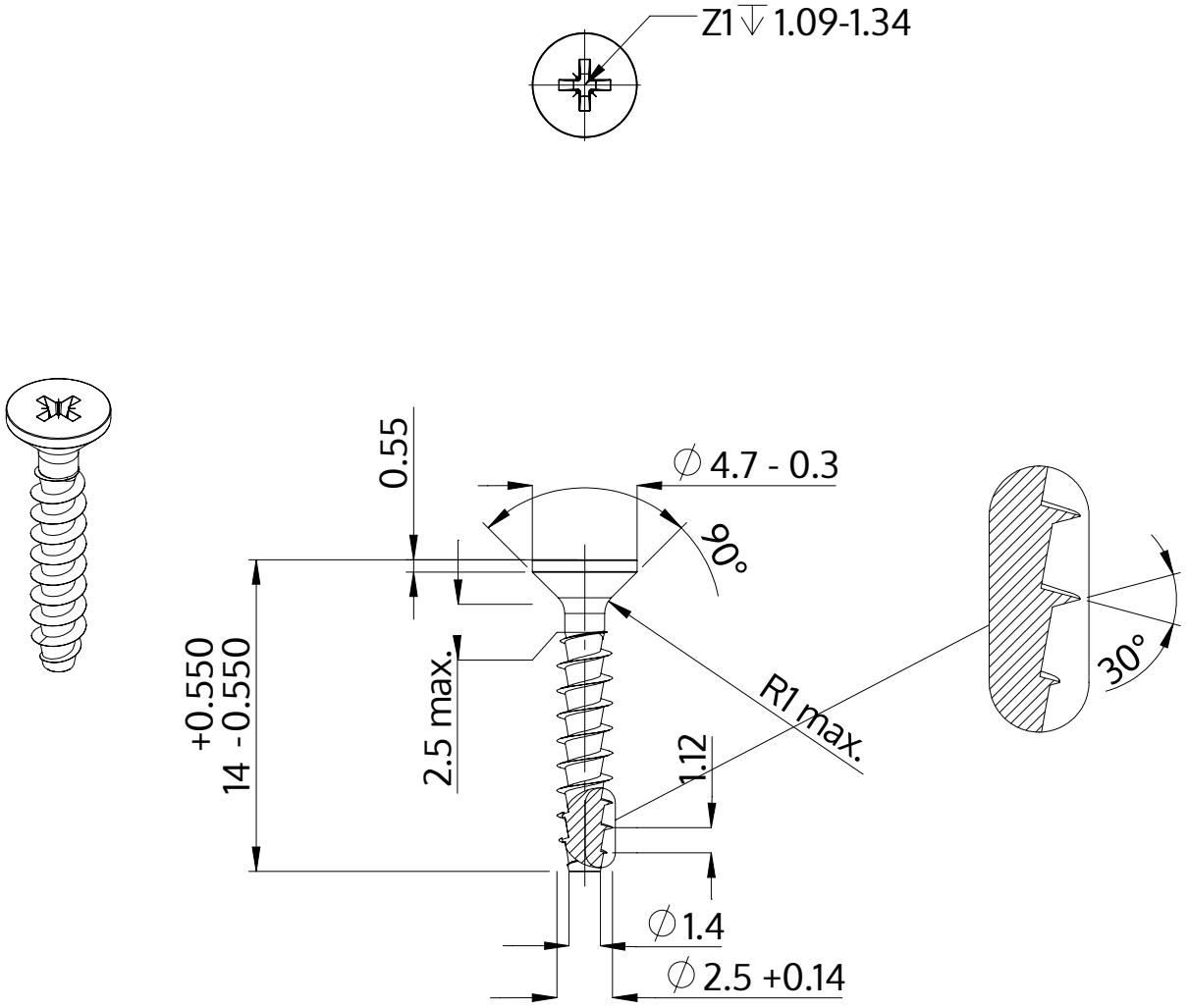

Beskrivning	STP23A 2.5x14.0 - Z1
Material	rostfritt stål A2
Yta	blank och passiviserad
Vikt	0.344 kg / 1000 styck

SCREWERK	**STP23A0250140E**	
Metrisk skiss A4	Skala 3:1	2024-10