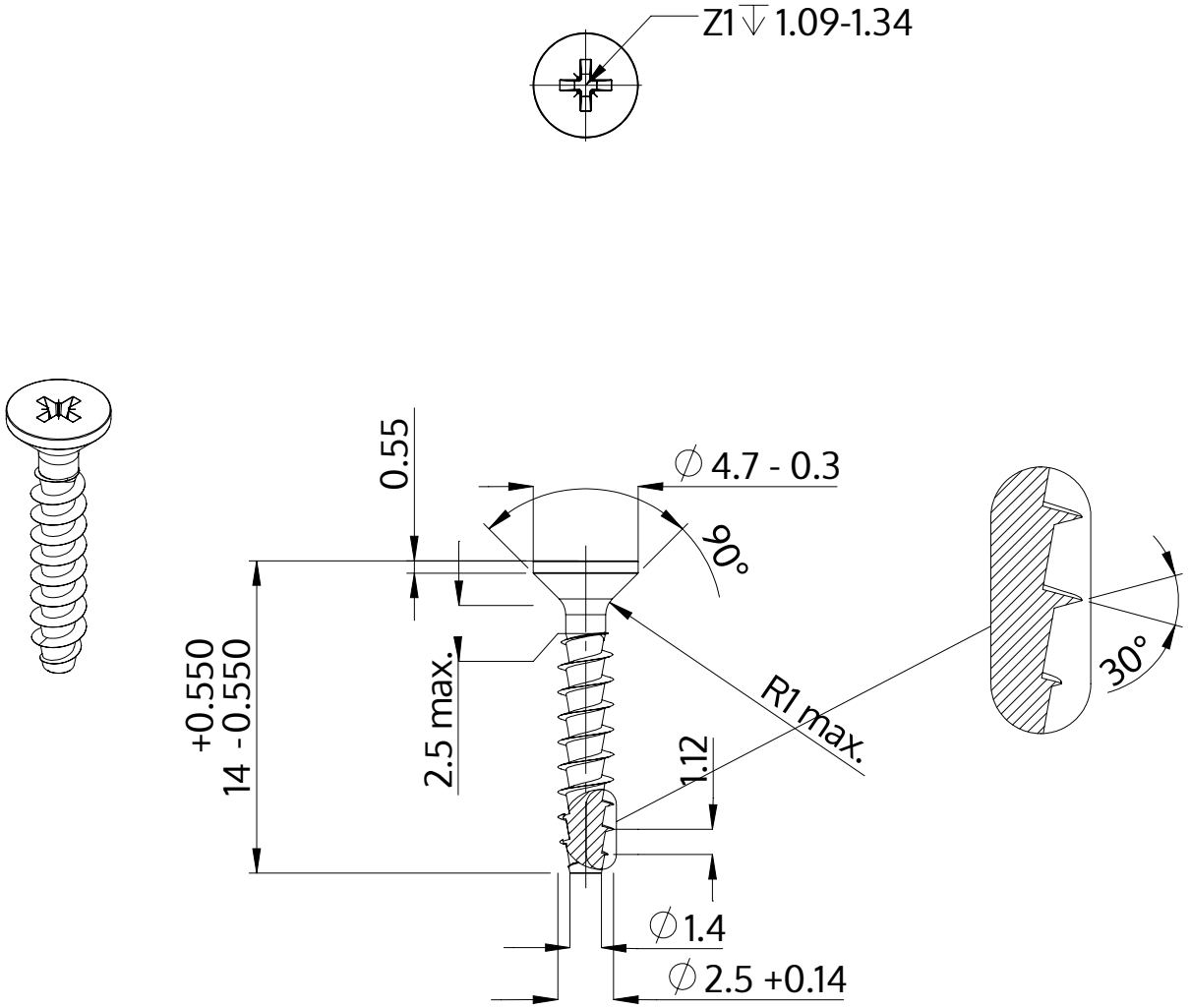

Beschrijving	STP23A 2.5x14.0 - Z1
Materiaal	roestvrij staal A2
Oppervlak	blank, geetst en gepassieveerd
Gewicht	0.344 kg / 1000 stuk

SCREWERK	**STP23A0250140E**	
Metrische tekening A4	Schaal 3:1	2024-10